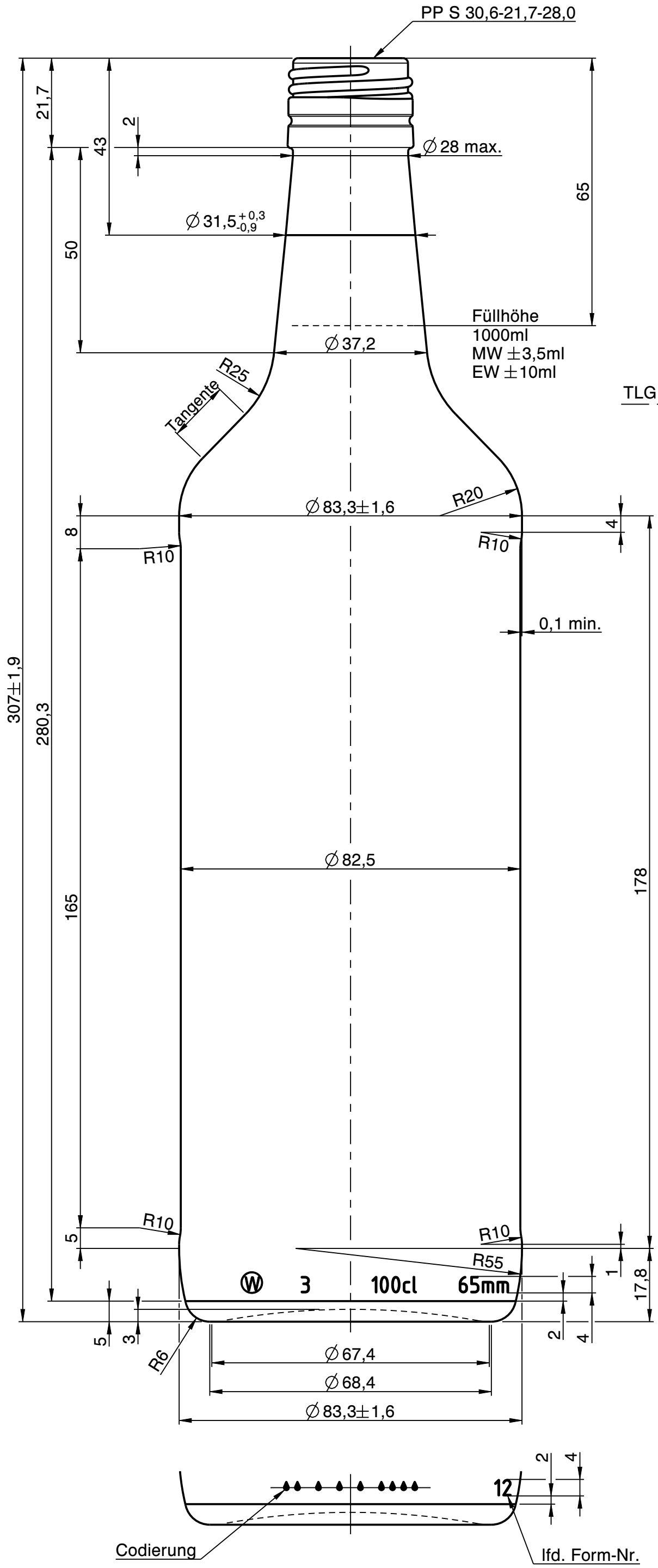

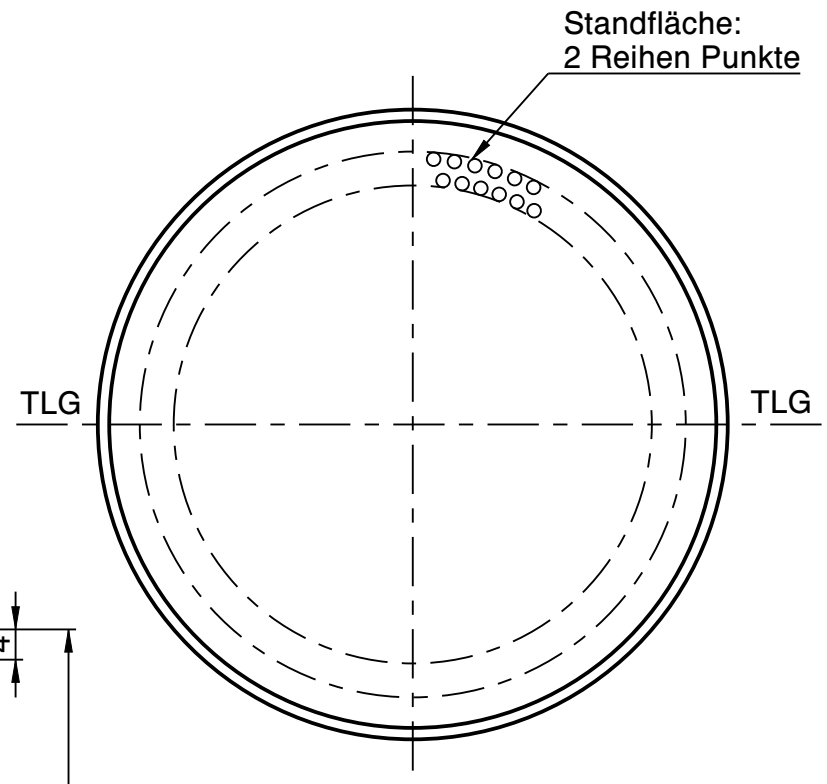

Wiegand-Glas

Rev.	Änderung	Datum	Name
a	Zeichnungs- und Mündungssyntax geändert; Schriftkopf aktualisiert; Mdg-Maß an aktuelle MZ angepasst; Zeichnungshistorie siehe 2707W1B (Rev. -)	05.05.23	C.Bö.

Eigentum der Wiegand-Glashüttenwerke GmbH
Für diese Zeichnung behalten wir uns alle Rechte vor. Ohne unsere Genehmigung darf diese weder vervielfältigt, noch Dritten zugänglich gemacht werden. Auf § 2 Ziffer 7 Urheberrechtsgesetz und § 18 UWG wird hingewiesen.

Die Wiegand-Glashüttenwerke GmbH übernimmt keine Gewähr dafür, dass die Herstellung und Benutzung dieses Produkts nicht in Schutzrechte wie Marken-, Gebrauchsmusterrechte oder Ähnliches oder Urheberechte Dritter eingreift und/oder keine Schäden bei Dritten hervorruft.

Wiegand-Glashüttenwerke GmbH
Otto-Wiegand-Straße 9
D-96361 Steinbach am Wald

2008	Datum	Name	Maßstab
gezeichnet	11.01.08	C.Bee.	1:1
geprüft	11.01.08	N.St.	

nach Zeichnung:	2707W1B / 11.01.08 / C.Bee
DIN 6129	Freimaß Toleranz

Inhalt RV.: ca. 1030 ml — MW +/- ml — EW +/- ml

Gewicht ca.: 450 g

Maßbehältnis nach FertigPackV: JA

Benennung :

1,00 l. VDN

Artikelzeichnung

Mündung:
PP S 30,6-21,7-28,0
Halsdurchgang: ∅ 18,0 min.

Projekt Nr.:	Zeichnungs-Nr.:
-	532-27-AZ-A

Artikel Nr.:	Mü-Nr.:
532	27