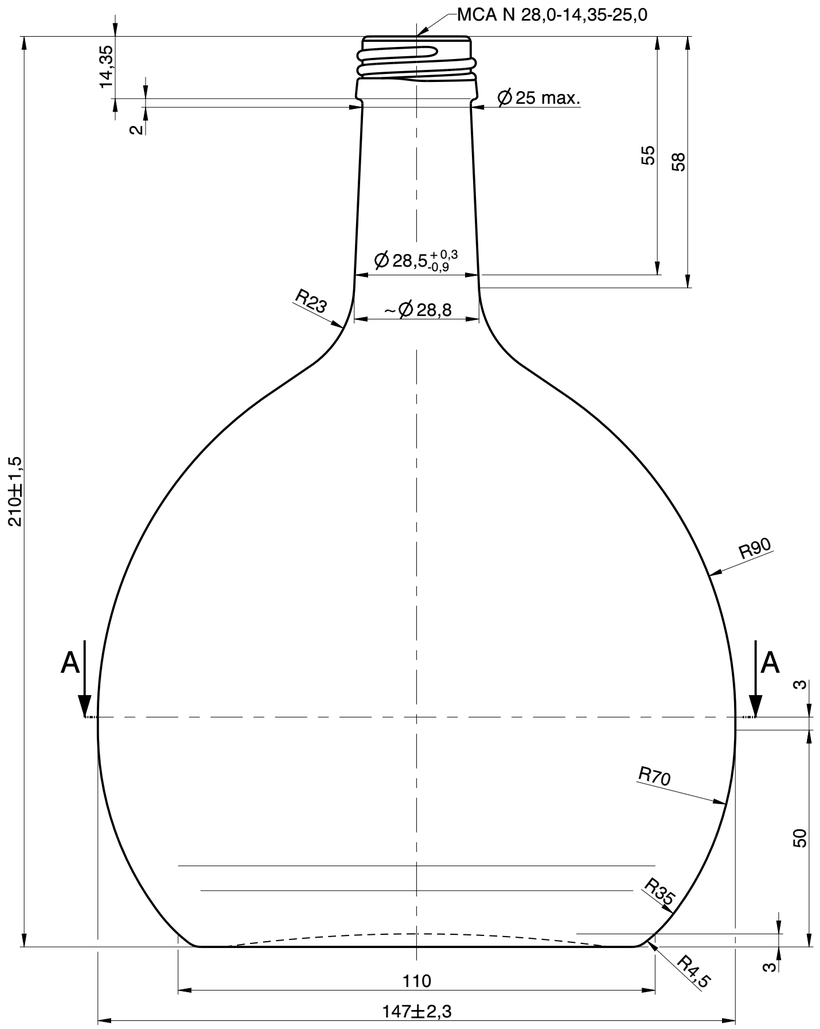

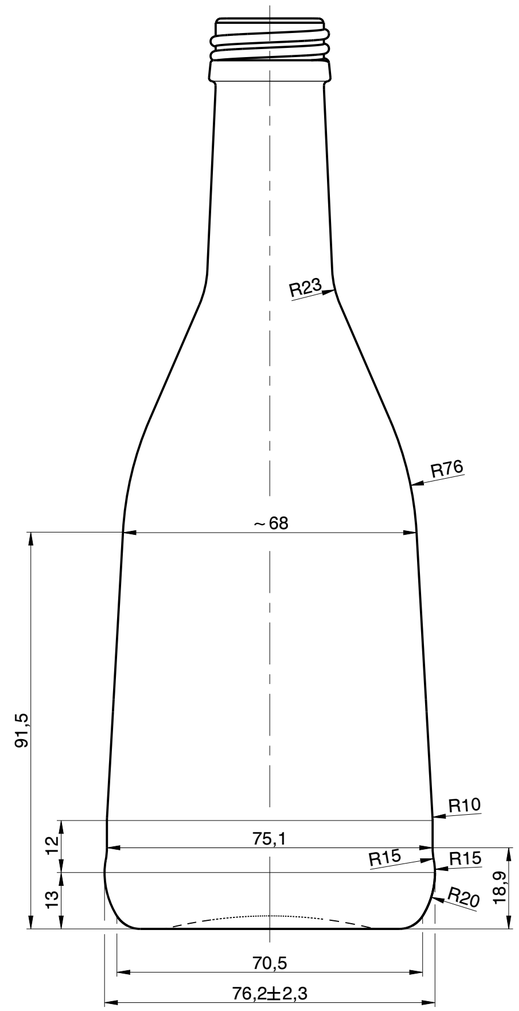

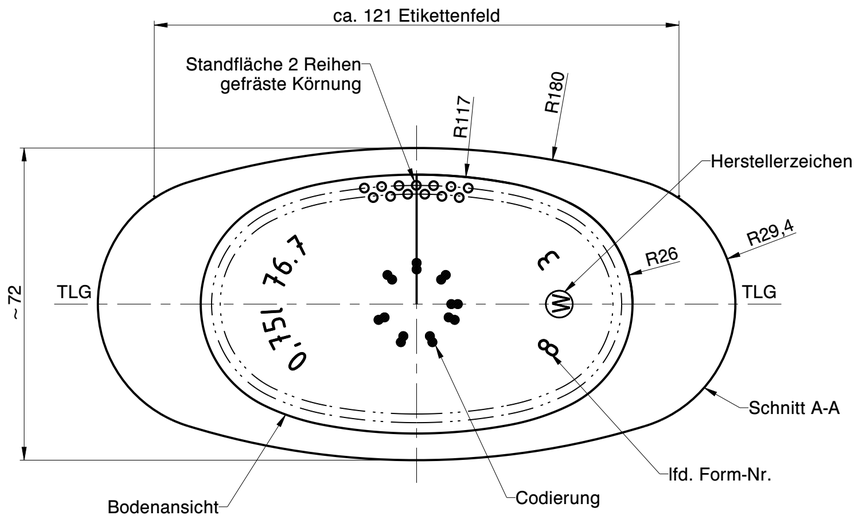

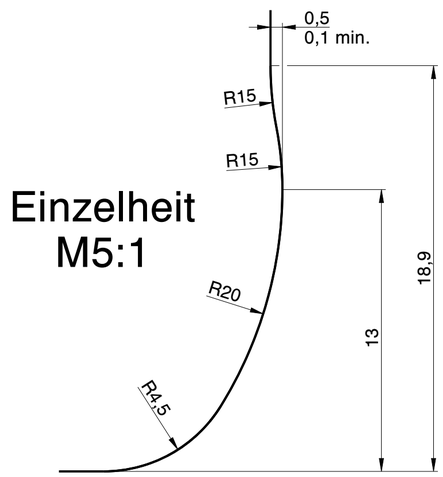

Einzelheit
M5:1

Wiegand-Glas

Rev.	Änderung	Datum	Name
a	Zeichnungs- und Mündungssyntax geändert; Schriftkopf aktualisiert; MDG Norm aktualisiert; Zeichnungshistorie siehe 2897W1 (Rev. 2)	15.11.22	C.Li.

Eigentum der Wiegand-Glashüttenwerke GmbH
Für diese Zeichnung behalten wir uns alle Rechte vor. Ohne unsere Genehmigung darf diese weder vervielfältigt, noch Dritten zugänglich gemacht werden. Auf § 2 Ziffer 7 Urheberrechtsgesetz und § 18 UWG wird hingewiesen.

Die Wiegand-Glashüttenwerke GmbH übernimmt keine Gewähr dafür, dass die Herstellung und Benutzung dieses Produkts nicht in Schutzrechte wie Marken-, Gebrauchsmusterrechte oder Ähnliches oder Urheberechte Dritter eingreift und/oder keine Schäden bei Dritten hervorruft.

Wiegand-Glashüttenwerke GmbH
Otto-Wiegand-Straße 9
D-96361 Steinbach am Wald

2009	Datum	Name	Maßstab
gezeichnet	25.11.09	C.Bee.	1:1
geprüft	26.11.09	K.Ne.	

nach Zeichnung: 2897W1 / 09.09.15 / C.Bö.

DIN 6129 — Freimaß Toleranz

Inhalt RV.: 767 ml — MW +/- 3,5 ml — EW +/- 10 ml

Gewicht ca.: 565 g

Maßbehältnis nach FertigPackV: JA

Benennung :

0,75 l. Bocksbeutel

Artikelzeichnung

Mündung:
MCA N 28,0-14,35-25,0
Halsdurchgang: Ø 16,0 min.

Projekt Nr.: -

Zeichnungs-Nr.: 568-09-AZ-A

Artikel Nr.: 568

Mü-Nr.: 09