Wiegand-Glas

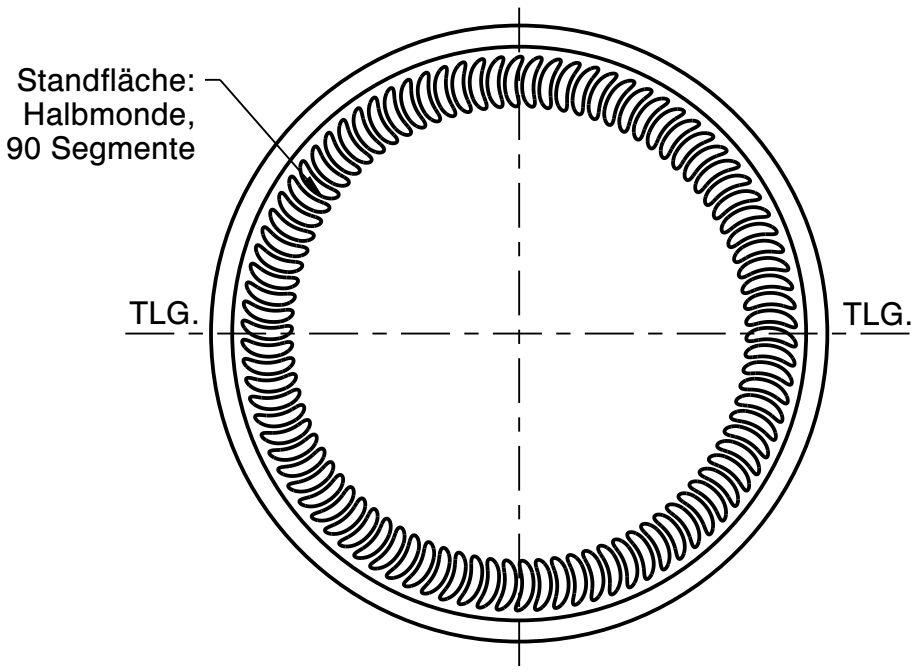

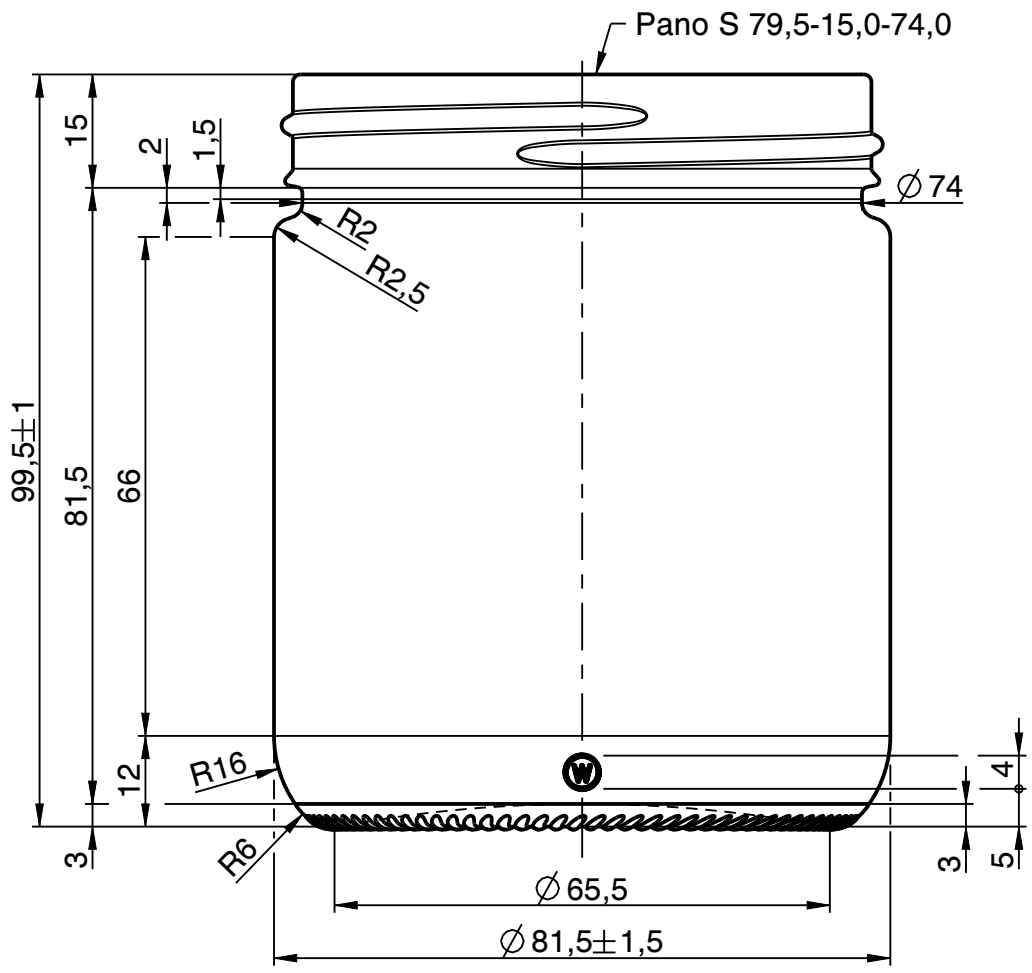

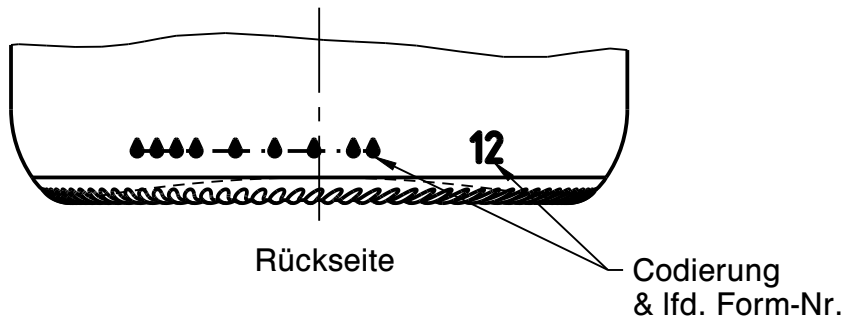

Rev.	Änderung	Datum	Name
b	Formnummer hinter Codierung verschoben	14.02.24	C.Ki.
a	Zeichnungs- und Mündungssyntax geändert; Zeichnungshistorie siehe 10 073 (Rev. 3)	28.06.23	C.Li.

Eigentum der Wiegand-Glashüttenwerke GmbH
Für diese Zeichnung behalten wir uns alle Rechte vor. Ohne unsere Genehmigung darf diese weder vervielfältigt, noch Dritten zugänglich gemacht werden. Auf § 2 Ziffer 7 Urheberrechtsgesetz und § 18 UWG wird hingewiesen.

Die Wiegand-Glashüttenwerke GmbH übernimmt keine Gewähr dafür, dass die Herstellung und Benutzung dieses Produkts nicht in Schutzrechte wie Marken-, Gebrauchsmusterrechte oder Ähnliches oder Urheberechte Dritter eingreift und/oder keine Schäden bei Dritten hervorruft.

Wiegand-Glashüttenwerke GmbH
Otto-Wiegand-Straße 9
D-96361 Steinbach am Wald

2013	Datum	Name	Maßstab
gezeichnet	03.09.13	D.Ab.	1:1

nach Zeichnung:	10 073 / 28.09.15 / D.Ab.
DIN 6129	Freimaß Toleranz

Inhalt RV.: 417 ml — MW +/- ml — EW +/- 7 ml

Gewicht ca.: 200 g

Maßbehältnis nach FertigPackV: NEIN

Benennung :

417 ml Honigglas 500

Artikelzeichnung

Mündung:
Pano S 79,5-15,0-74,0
Halsdurchgang: ∅

Projekt Nr.:	Zeichnungs-Nr.:
-	5710-W3-AZ-B

Artikel Nr.: 5710 — Mü-Nr.: W3