Wiegand-Glas

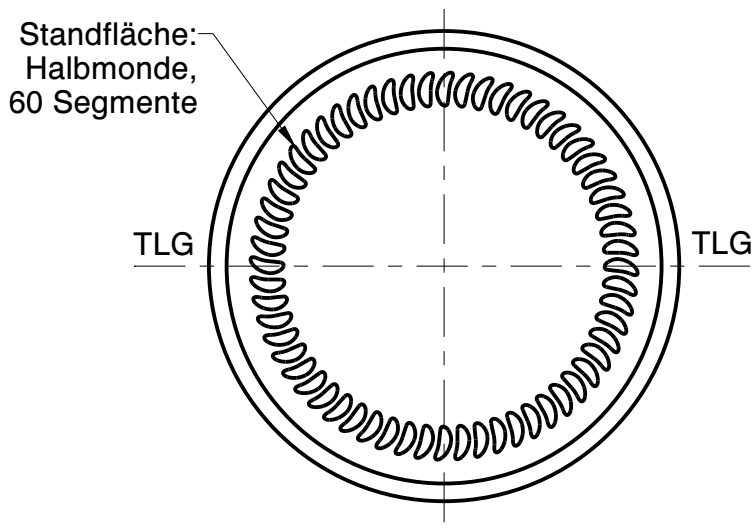

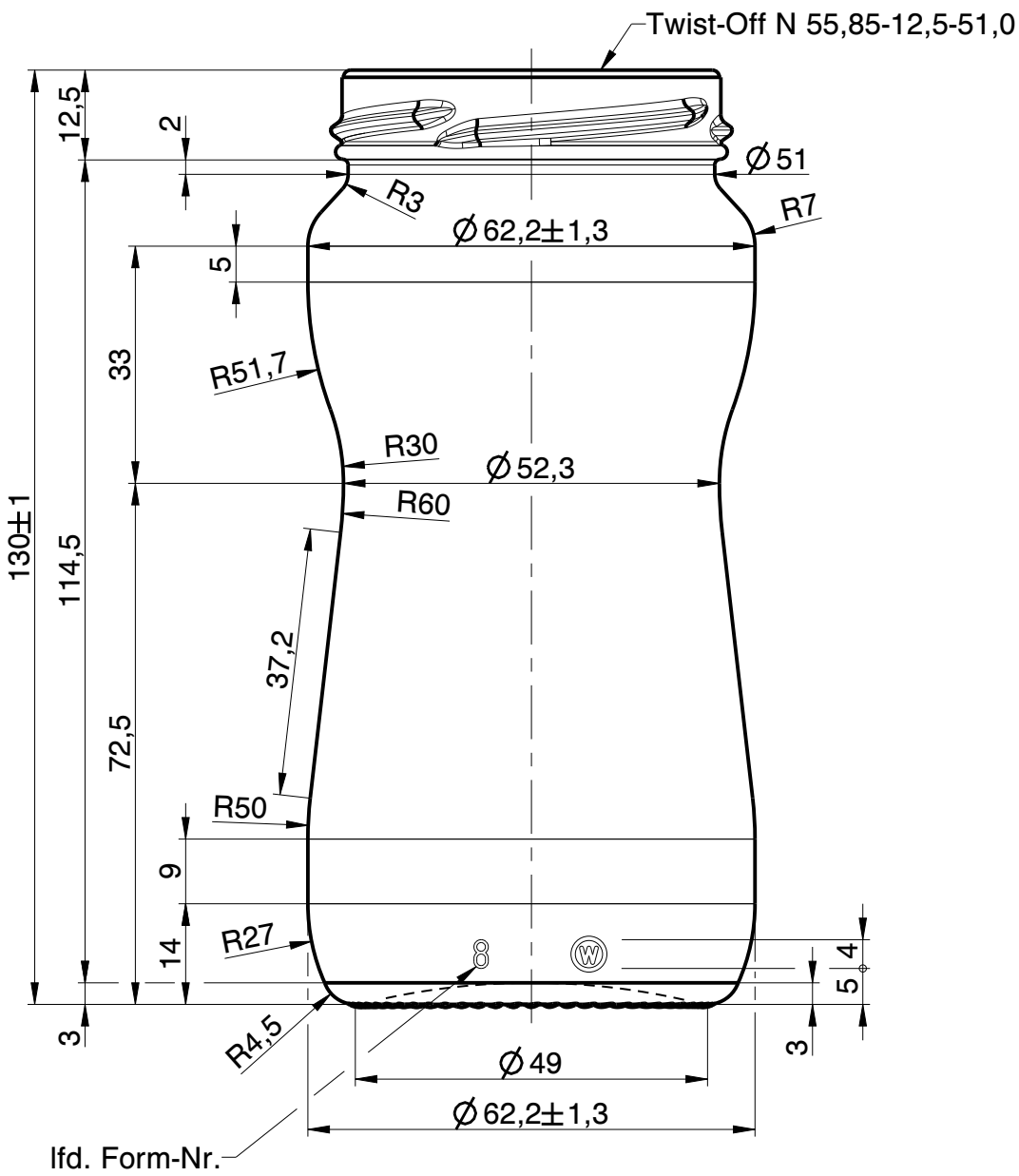

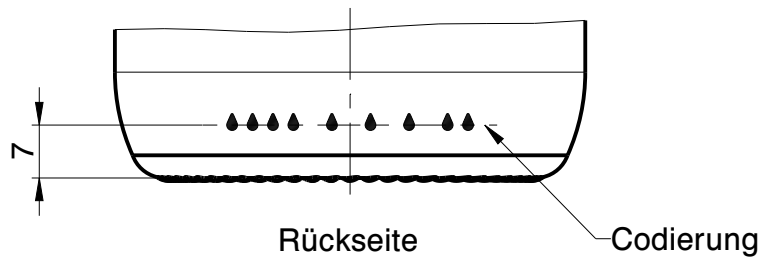

Rev.	Änderung	Datum	Name
a	Zeichnungs- & Mündungs-syntax geändert; Schriftkopf aktualisiert; Zeichnungshistorie siehe 10212W1	03.03.23	D.Ar.

Eigentum der Wiegand-Glashüttenwerke GmbH
Für diese Zeichnung behalten wir uns alle Rechte vor. Ohne unsere Genehmigung darf diese weder vervielfältigt, noch Dritten zugänglich gemacht werden. Auf § 2 Ziffer 7 Urheberrechtsgesetz und § 18 UWG wird hingewiesen.

Die Wiegand-Glashüttenwerke GmbH übernimmt keine Gewähr dafür, dass die Herstellung und Benutzung dieses Produkts nicht in Schutzrechte wie Marken-, Gebrauchsmusterrechte oder Ähnliches oder Urheberechte Dritter eingreift und/oder keine Schäden bei Dritten hervorruft.

Wiegand-Glashüttenwerke GmbH
Otto-Wiegand-Straße 9
D-96361 Steinbach am Wald

2017	Datum	Name	Maßstab
gezeichnet	14.02.17	D.Ar.	1:1
geprüft	14.02.17	M.Sc.	
Freigabe	14.02.17	A.Ma.	

nach Zeichnung:	10212W1 / 14.02.17 / D.Ar.
DIN 6129	Freimaß Toleranz

Inhalt RV.: 270 ml — MW +/- - ml; EW +/- 9 ml

Gewicht ca.: 170 g

Maßbehältnis nach FertigPackV: NEIN

Benennung :

270 ml Bella

Artikelzeichnung

Mündung:
Twist-Off N 55,85-12,5-51,0
Halsdurchgang: Ø

Projekt Nr.:	Zeichnungs-Nr.:
-	5870-S3-AZ-A

Artikel Nr.:	Mü-Nr.:
5870	S3