Wiegand-Glas

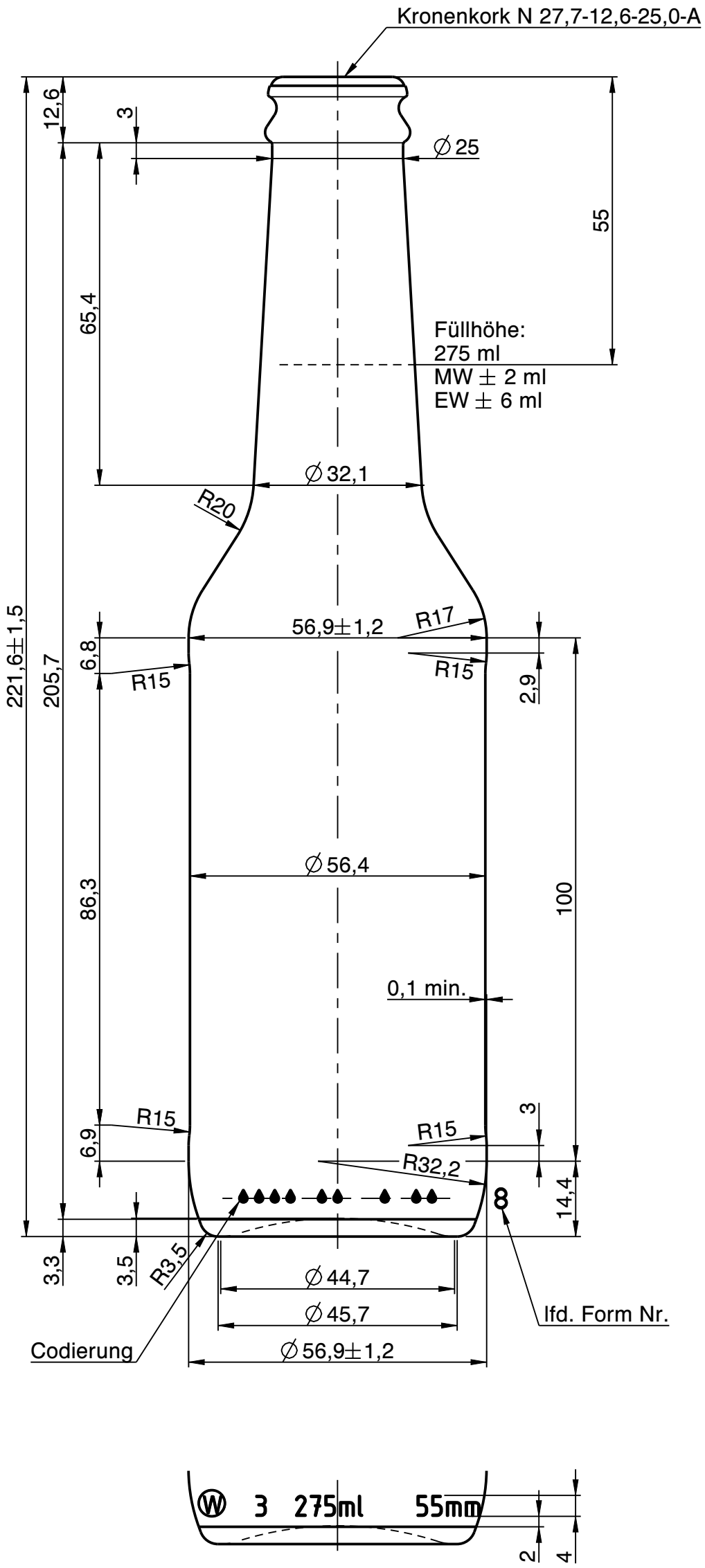

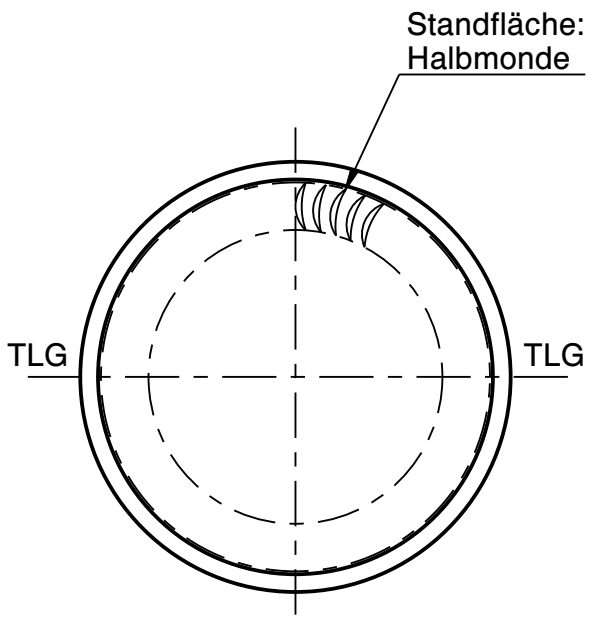

Rev.	Änderung	Datum	Name
a	Zeichnungs- und Mündungssyntax geändert; Schriftkopf aktualisiert; Zeichnungshistorie siehe 2024W1M (Rev. 3)	23.11.22	M.Fr.

Eigentum der Wiegand-Glashüttenwerke GmbH
Für diese Zeichnung behalten wir uns alle Rechte vor. Ohne unsere Genehmigung darf diese weder vervielfältigt, noch Dritten zugänglich gemacht werden. Auf § 2 Ziffer 7 Urheberrechtsgesetz und § 18 UWG wird hingewiesen.

Die Wiegand-Glashüttenwerke GmbH übernimmt keine Gewähr dafür, dass die Herstellung und Benutzung dieses Produkts nicht in Schutzrechte wie Marken-, Gebrauchsmusterrechte oder Ähnliches oder Urheberechte Dritter eingreift und/oder keine Schäden bei Dritten hervorruft.

Wiegand-Glashüttenwerke GmbH
Otto-Wiegand-Straße 9
D-96361 Steinbach am Wald

2017	Datum	Name	Maßstab
gezeichnet	04.01.17	S.Ka.	1:1
geprüft	04.01.17	H.Re.	

nach Zeichnung:	2024W1M / 27.03.18 / S.Ka.
DIN 6129	Freimaß Toleranz

Inhalt RV.: ca. 294 ml — MW +/- - ml; EW +/- - ml

Gewicht ca.: 210 g

Maßbehältnis nach FertigPackV: JA

Benennung :

0,275 l. Longneck

Artikelzeichnung

Mündung:
Kronenkork N 27,7-12,6-25,0-A
Halsdurchgang: ∅ 15,5 min.

Projekt Nr.:	Zeichnungs-Nr.:
-	595-3H-AZ-A
Artikel Nr.: 595	Mü-Nr.: 3H