Wiegand-Glas

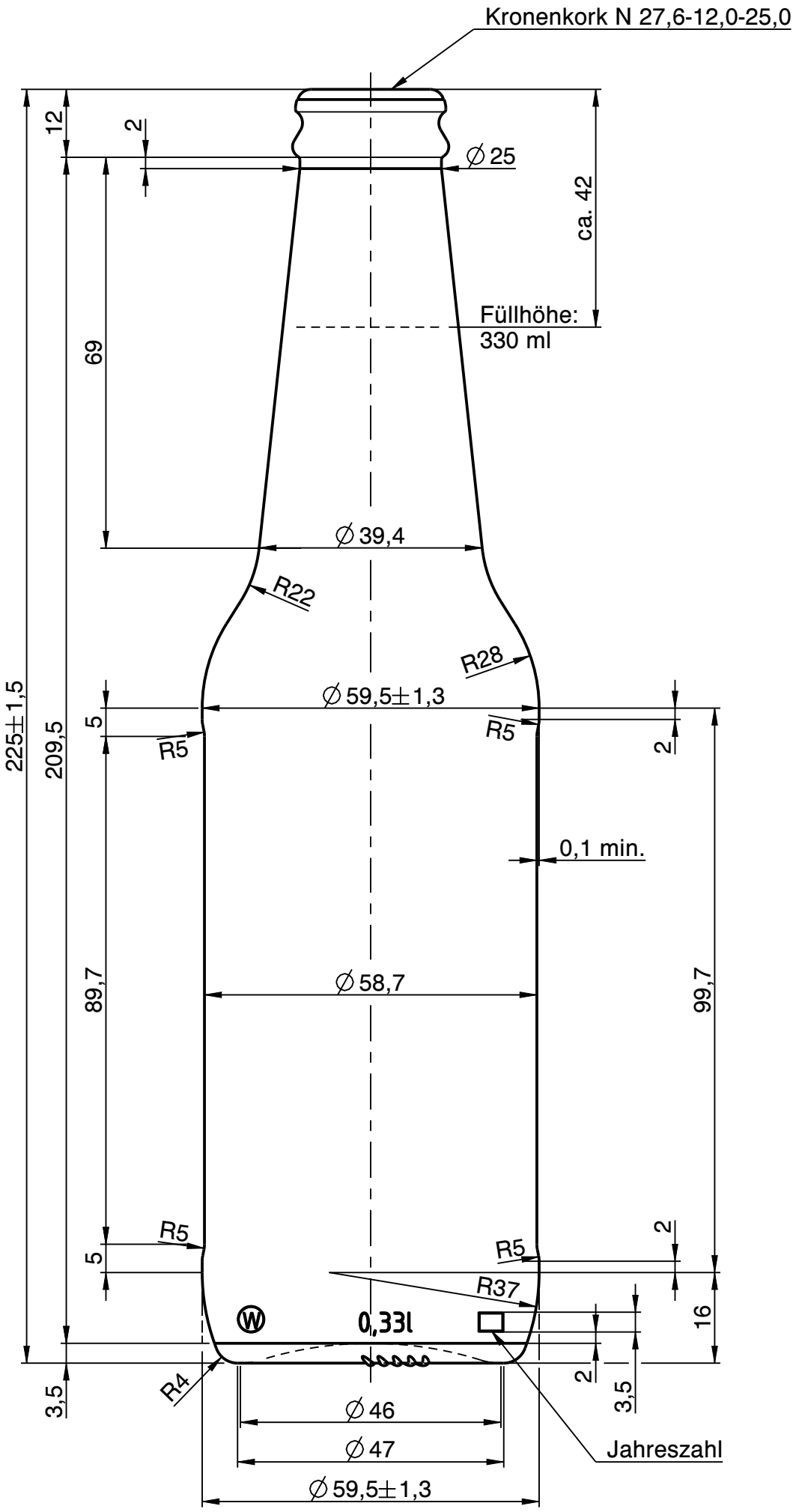

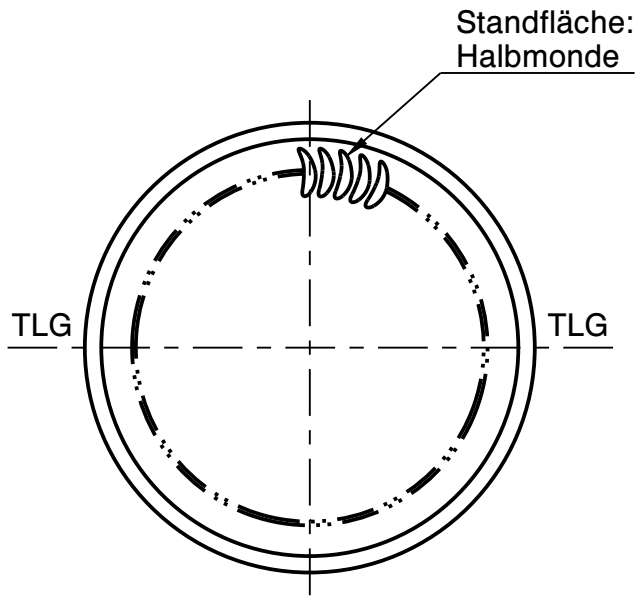

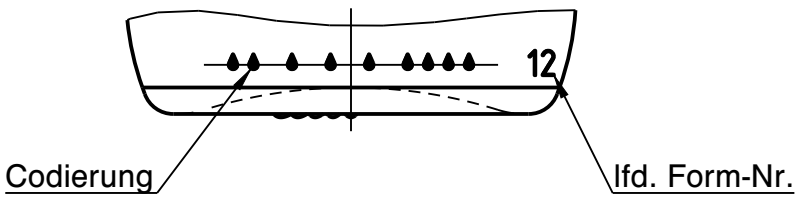

Rev.	Änderung	Datum	Name
a	Zeichnungs- und Mündungssyntax geändert; Schriftkopf aktualisiert Zeichnungshistorie siehe 3186W1 (Rev. -)	09.03.23	M.Fr.

Eigentum der Wiegand-Glashüttenwerke GmbH
Für diese Zeichnung behalten wir uns alle Rechte vor. Ohne unsere Genehmigung darf diese weder vervielfältigt, noch Dritten zugänglich gemacht werden. Auf § 2 Ziffer 7 Urheberrechtsgesetz und § 18 UWG wird hingewiesen.

Die Wiegand-Glashüttenwerke GmbH übernimmt keine Gewähr dafür, dass die Herstellung und Benutzung dieses Produkts nicht in Schutzrechte wie Marken-, Gebrauchsmusterrechte oder Ähnliches oder Urheberechte Dritter eingreift und/oder keine Schäden bei Dritten hervorruft.

Wiegand-Glashüttenwerke GmbH
Otto-Wiegand-Straße 9
D-96361 Steinbach am Wald

2013	Datum	Name	Maßstab
gezeichnet	15.07.13	C.Bö.	1:1
geprüft	15.07.13	N.St.	

nach Zeichnung:	3186W1 / 15.07.13 / C.Bö.
DIN 6129	Freimaß Toleranz

Inhalt RV.: 346 ml — MW +/- 2,2 ml; EW +/- 6,6 ml

Gewicht ca.: 200 g

Maßbehältnis nach FertigPackV: NEIN

Benennung :

0,33 l. Goldstar

Artikelzeichnung

Mündung:
Kronenkork N 27,6-12,0-25,0
Halsdurchgang: ∅ 16,0 min.

Projekt Nr.:	Zeichnungs-Nr.:
-	606-3D-AZ-A

Artikel Nr.:	Mü-Nr.:
606	3D