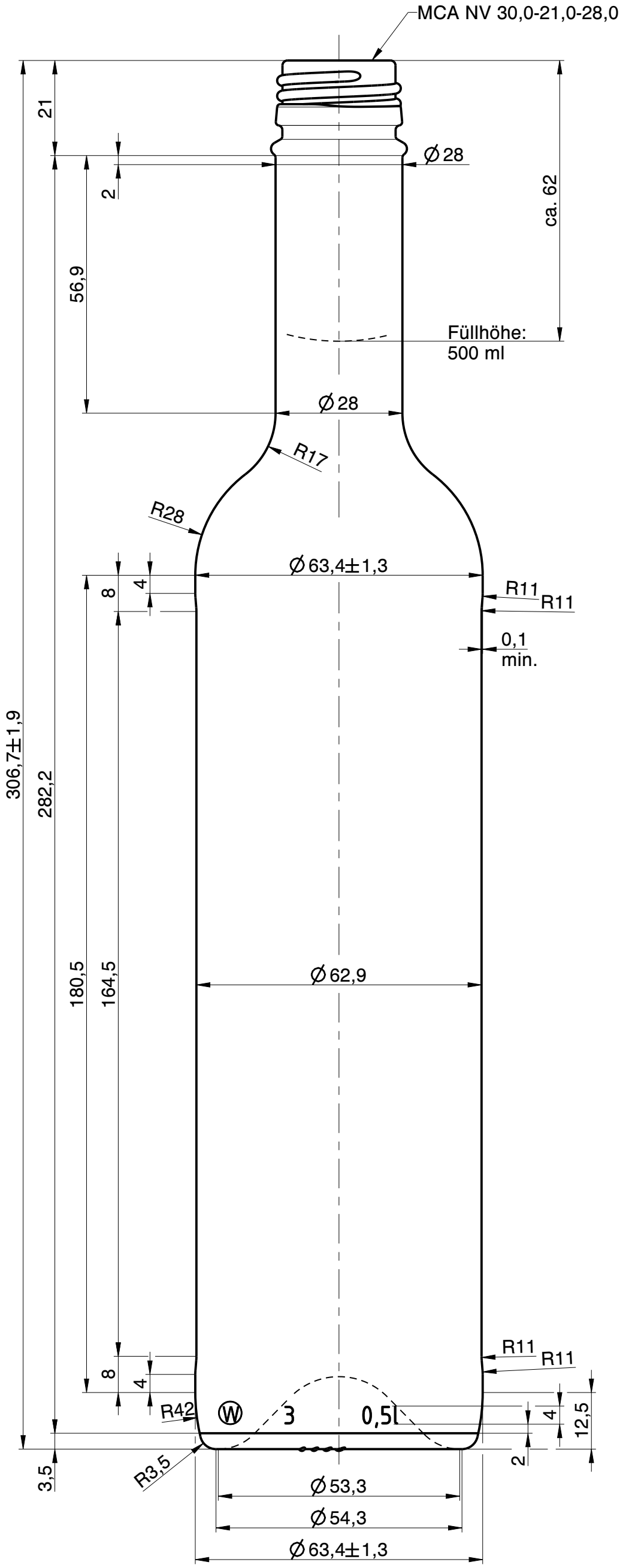

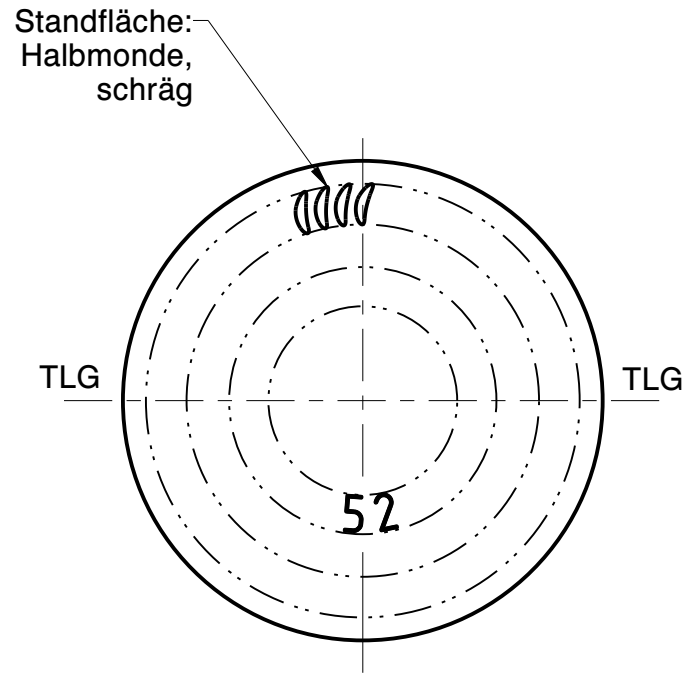

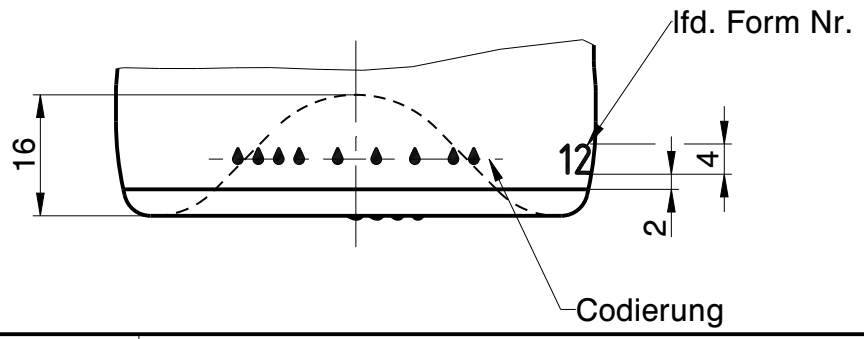

Wiegand-Glas

Rev.	Änderung	Datum	Name
a	Zeichnungs- & Mündungs-syntax geändert; Zeichnungshistorie siehe 638-AZ-F (Zeichnung mit MDG 5M siehe 638-AZ-F)	14.07.23	D.Ar.

Eigentum der Wiegand-Glashüttenwerke GmbH
Für diese Zeichnung behalten wir uns alle Rechte vor. Ohne unsere Genehmigung darf diese weder vervielfältigt, noch Dritten zugänglich gemacht werden. Auf § 2 Ziffer 7 Urheberrechtsgesetz und § 18 UWG wird hingewiesen.

Die Wiegand-Glashüttenwerke GmbH übernimmt keine Gewähr dafür, dass die Herstellung und Benutzung dieses Produkts nicht in Schutzrechte wie Marken-, Gebrauchs-musterrechte oder Ähnliches oder Urheberechte Dritter eingreift und/oder keine Schäden bei Dritten hervorruft.

Wiegand-Glashüttenwerke GmbH
Otto-Wiegand-Straße 9
D-96361 Steinbach am Wald

2021	Datum	Name	Maßstab
gezeichnet	04.10.21	L.Kn.	1:1

nach Zeichnung:	638-AZ-F / 27.10.21 / M.Fr.
DIN 6129	Freimaß Toleranz

Inhalt RV.: 520 ml — MW +/- 3,5 ml; EW +/- 10 ml

Gewicht ca.: 440 g

Maßbehältnis nach FertigPackV: JA

Benennung :

0,50 l. Bordolese

Artikelzeichnung

Mündung:
MCA NV 30,0-21,0-28,0
Halsdurchgang: Ø 16,0 min.

Projekt Nr.:	Zeichnungs-Nr.:
-	638-5M-AZ-A
Artikel Nr.: 638	Mü-Nr.: 5M