Wiegand-Glas

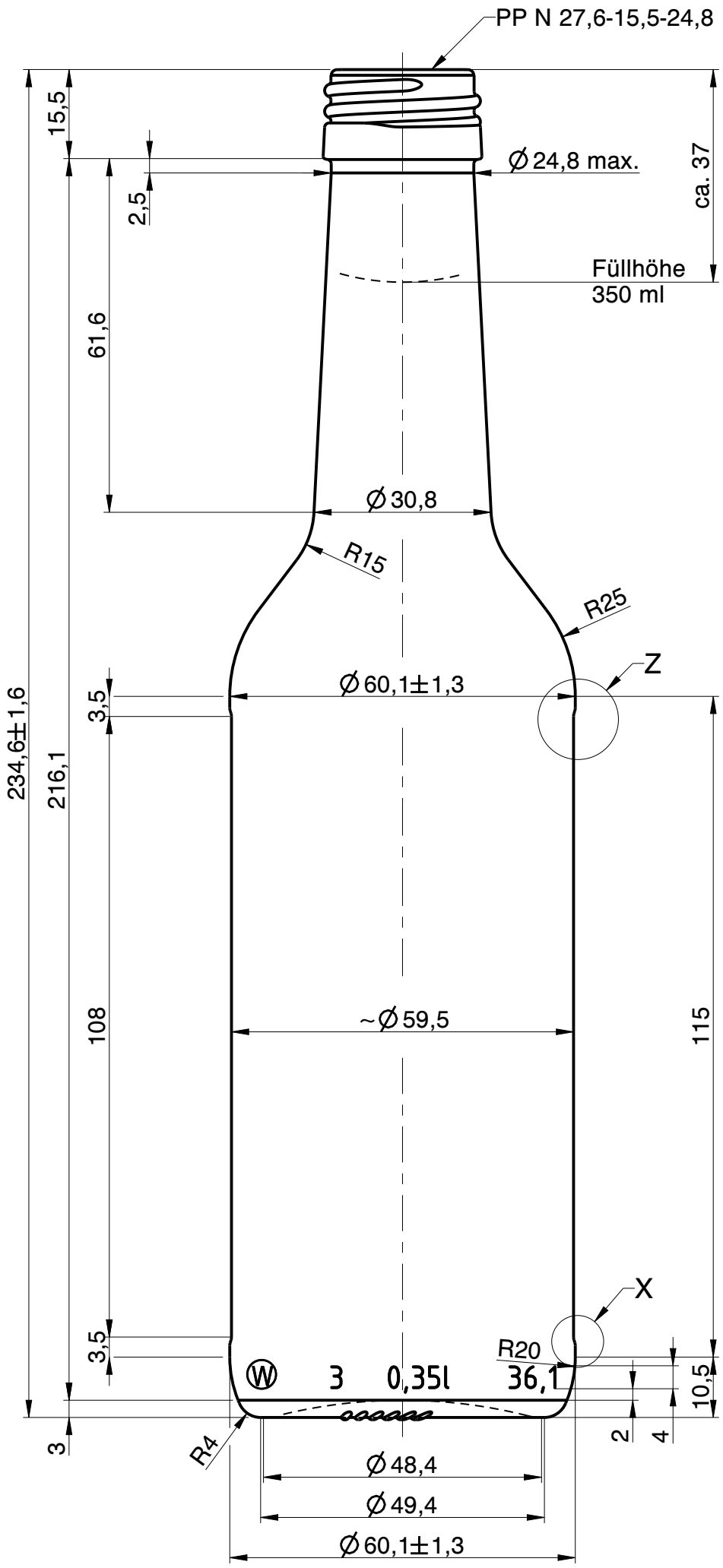

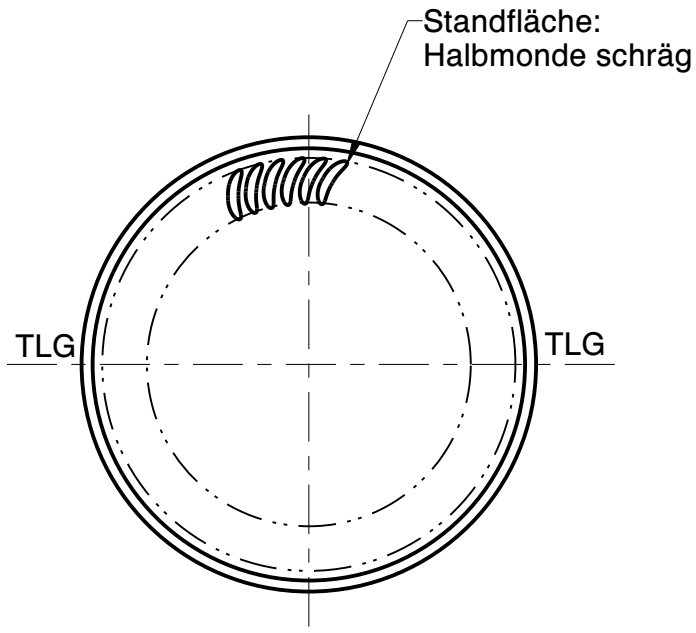

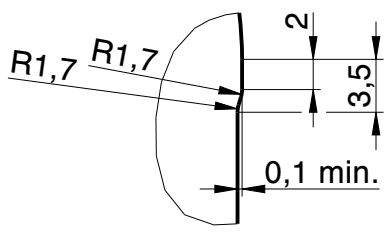

Z
2:1

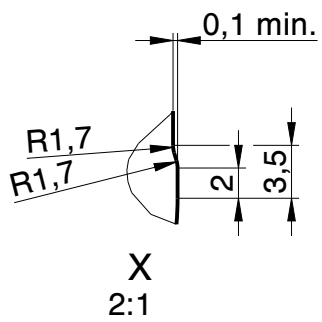

X
2:1

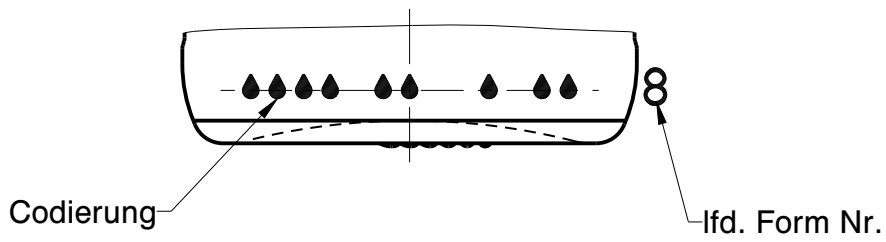

Rev.	Änderung	Datum	Name
a	Zeichnungs- & Mündungs-syntax geändert; Zeichnungshistorie siehe 1570W1B Rev. b	28.07.22	L.Kn.

Eigentum der Wiegand-Glashüttenwerke GmbH
Für diese Zeichnung behalten wir uns alle Rechte vor. Ohne unsere Genehmigung darf diese weder vervielfältigt, noch Dritten zugänglich gemacht werden. Auf § 2 Ziffer 7 Urheberrechtsgesetz und § 18 UWG wird hingewiesen.

Die Wiegand-Glashüttenwerke GmbH übernimmt keine Gewähr dafür, dass die Herstellung und Benutzung dieses Produkts nicht in Schutzrechte wie Marken-, Gebrauchsmusterrechte oder Ähnliches oder Urheberechte Dritter eingreift und/oder keine Schäden bei Dritten hervorruft.

Wiegand-Glashüttenwerke GmbH
Otto-Wiegand-Straße 9
D-96361 Steinbach am Wald

1998	Datum	Name	Maßstab
gezeichnet	05.03.98	K.Ne.	1:1
geprüft	06.03.98	K.Se.	

nach Entwurf:	1570W1B/02.03.20/S.Ka.
DIN 6129	Freimaß Toleranz

Inhalt RV.: 361 ml MW +/- 2,3 ml EW +/- 7 ml

Gewicht ca.: 210 g

Maßbehältnis nach FertigPackV: JA

Benennung :

0,35 l. Gradhals

Artikelzeichnung

Mündung:
PP N 27,6-15,5-24,8
Halsdurchgang: Ø 16 min.

Projekt Nr.:	Zeichnungs-Nr.:
-	664-04-AZ-A

Artikel Nr.:	Mü-Nr.:
664	04