Wiegand-Glas

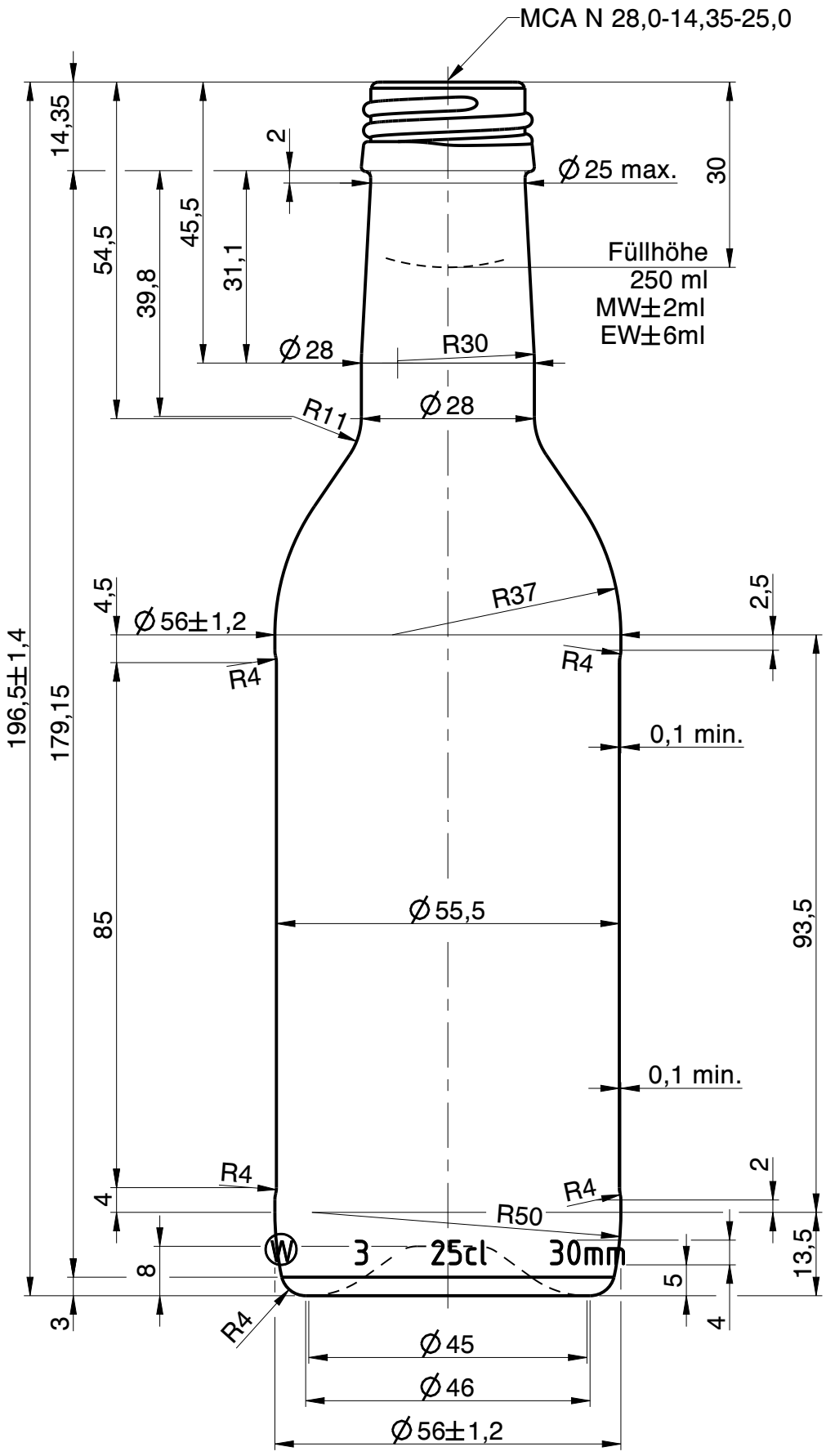


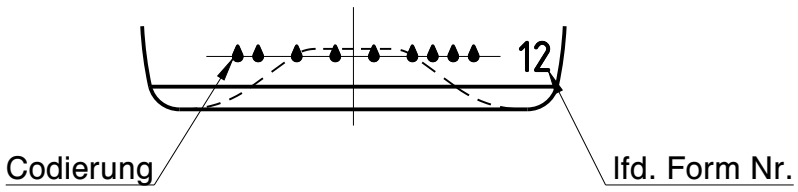


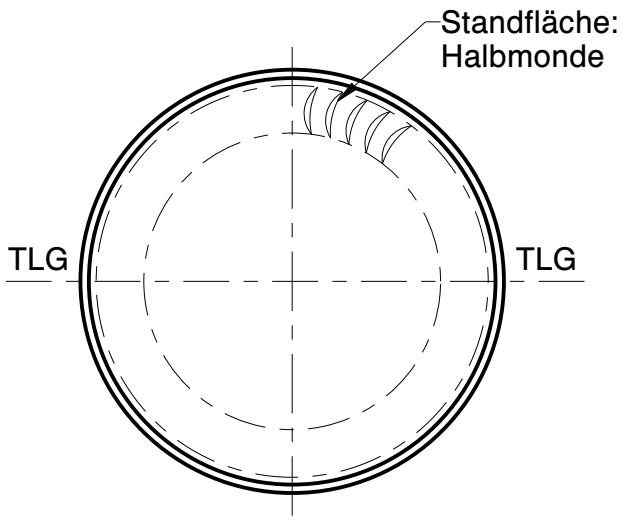


| Rev. | Änderung | Datum | Name |
|---|---|---|---|
| a | Zeichnungs- und Mündungssyntax geändert; Schriftkopf aktualisiert; Zeichnungshistorie siehe 2050W1A (Rev. 2) | 15.11.22 | C.Li. |

Eigentum der Wiegand-Glashüttenwerke GmbH
Für diese Zeichnung behalten wir uns alle Rechte vor. Ohne unsere Genehmigung darf diese weder vervielfältigt, noch Dritten zugänglich gemacht werden. Auf § 2 Ziffer 7 Urheberrechtsgesetz und § 18 UWG wird hingewiesen.

Die Wiegand-Glashüttenwerke GmbH übernimmt keine Gewähr dafür, dass die Herstellung und Benutzung dieses Produkts nicht in Schutzrechte wie Marken-, Gebrauchsmusterrechte oder Ähnliches oder Urheberechte Dritter eingreift und/oder keine Schäden bei Dritten hervorruft.

Wiegand-Glashüttenwerke GmbH
Otto-Wiegand-Straße 9
D-96361 Steinbach am Wald

| 2002 | Datum | Name | Maßstab |
|---|---|---|---|
| gezeichnet | 22.01.02 | K.Ne. | 1:1 |
| geprüft | 30.01.02 | H.Re. | |

| | |
|---|---|
| nach Zeichnung: | 2050W1A / 21.10.19 / S.Ka. |
| DIN 6129 | Freimaß Toleranz |

Inhalt RV.: ca. 258 ml MW +/- ml EW +/- ml

Gewicht ca.: 205 g

Maßbehältnis nach FertigPackV JA

Benennung :

0,25 l. Bordeaux

Artikelzeichnung

Mündung:
MCA N 28,0-14,35-25,0
Halsdurchgang: Ø 16,0 min.

| Projekt Nr.: | Zeichnungs-Nr.: |
|---|---|
| - | 697-09-AZ-A |

| Artikel Nr.: | Mü-Nr.: |
|---|---|
| 697 | 09 |