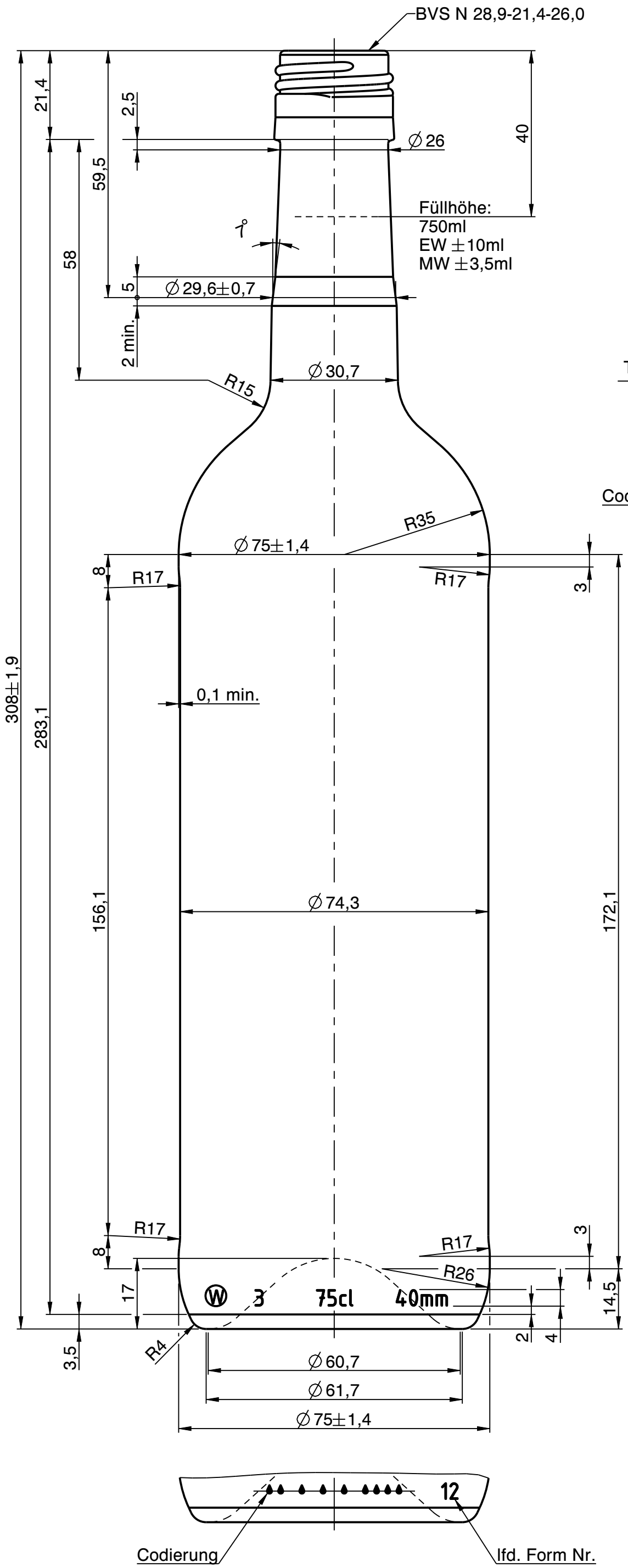

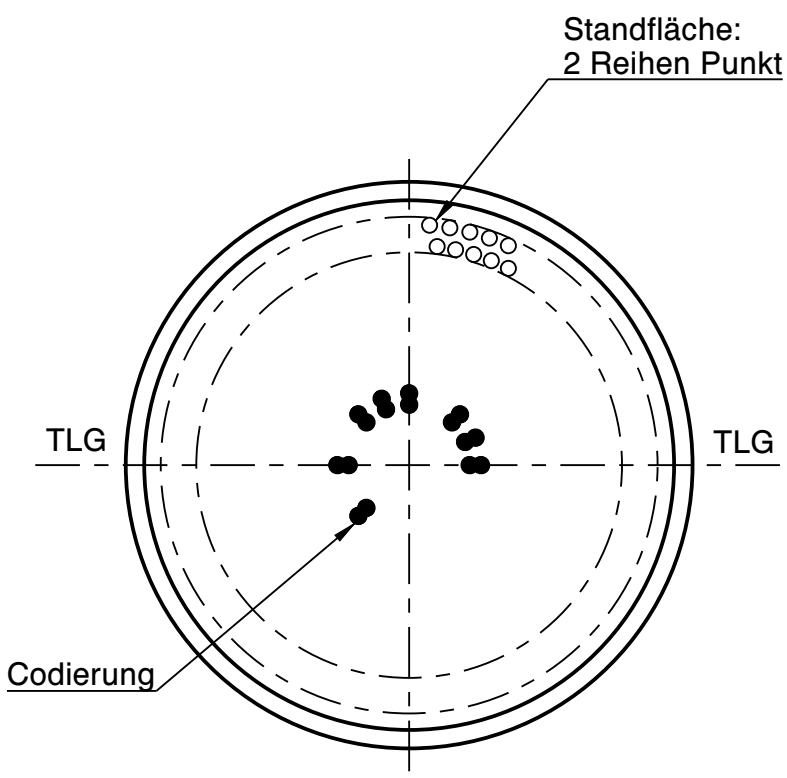

Wiegand-Glas

Rev.	Änderung	Datum	Name
a	Zeichnungs- und Mündungssyntax geändert; Schriftkopf aktualisiert; Zeichnungshistorie siehe 2793W1A (Rev. 3)	28.09.22	C.Bö.

Eigentum der Wiegand-Glashüttenwerke GmbH
Für diese Zeichnung behalten wir uns alle Rechte vor. Ohne unsere Genehmigung darf diese weder vervielfältigt, noch Dritten zugänglich gemacht werden. Auf § 2 Ziffer 7 Urheberrechtsgesetz und § 18 UWG wird hingewiesen.

Die Wiegand-Glashüttenwerke GmbH übernimmt keine Gewähr dafür, dass die Herstellung und Benutzung dieses Produkts nicht in Schutzrechte wie Marken-, Gebrauchsmusterrechte oder Ähnliches oder Urheberechte Dritter eingreift und/oder keine Schäden bei Dritten hervorruft.

Wiegand-Glashüttenwerke GmbH
Otto-Wiegand-Straße 9
D-96361 Steinbach am Wald

2008	Datum	Name	Maßstab
gezeichnet	24.12.08	H.Re.	1:1
geprüft	12.03.09	N.St.	
Freigabe			

nach Zeichnung:	2793W1A / 10.03.17 / C.Bö.
DIN 6129	Freimaß Toleranz

Inhalt RV.: ca. 762 ml — MW +/- - ml; EW +/- - ml

Gewicht ca.: 450 g

Maßbehältnis nach FertigPackV: JA

Benennung :

0,75 l. Bordeaux 308 BVS

Artikelzeichnung

Mündung:
BVS N 28,9-21,4-26,0
Halsdurchgang: ∅ 16,0 min.

Projekt Nr.:	Zeichnungs-Nr.:
-	788-4E-AZ-A

Artikel Nr.:	Mü-Nr.:
788	4E