Wiegand-Glas

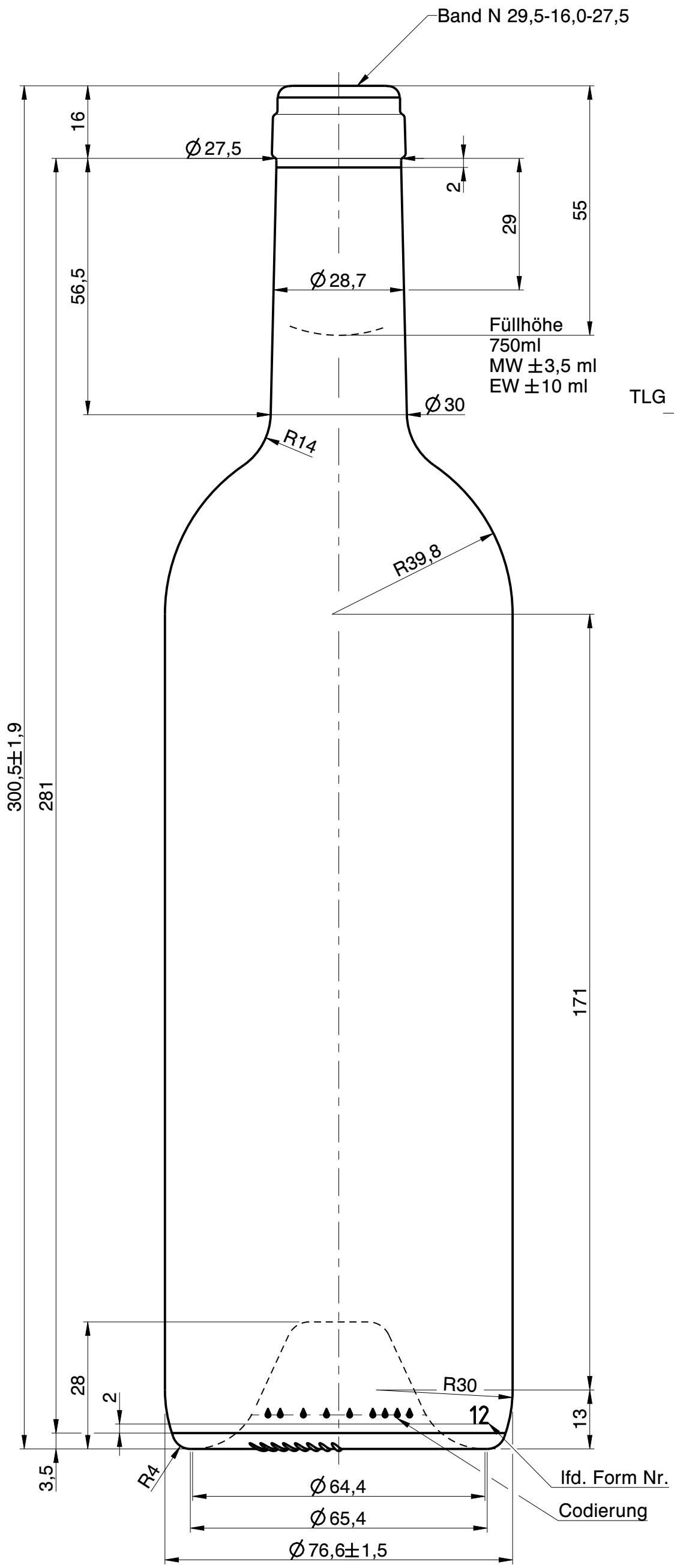

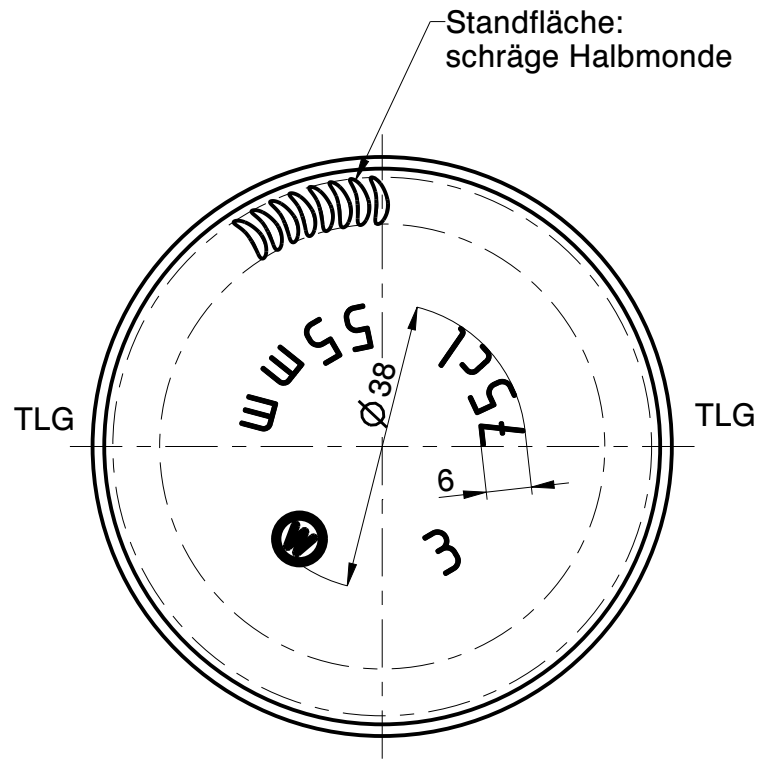

Rev.	Änderung	Datum	Name
c	lfd. Form-Nr. rechts neben Codierung	06.09.23	T.Tr.
b	Benennung: "301F" entf.	24.06.23	M.Fr.
a	Zeichnungs- und Mündungssyntax geändert (Schriftkopf aktualisiert) ; MDG Norm aktualisiert; Zeichnungshistorie siehe 2026W1N (Rev. 3)	16.11.22	T.Tr.

Eigentum der Wiegand-Glashüttenwerke GmbH
Für diese Zeichnung behalten wir uns alle Rechte vor. Ohne unsere Genehmigung darf diese weder vervielfältigt, noch Dritten zugänglich gemacht werden. Auf § 2 Ziffer 7 Urheberrechtsgesetz und § 18 UWG wird hingewiesen.

Die Wiegand-Glashüttenwerke GmbH übernimmt keine Gewähr dafür, dass die Herstellung und Benutzung dieses Produkts nicht in Schutzrechte wie Marken-, Gebrauchsmusterrechte oder Ähnliches oder Urheberechte Dritter eingreift und/oder keine Schäden bei Dritten hervorruft.

Wiegand-Glashüttenwerke GmbH
Otto-Wiegand-Straße 9
D-96361 Steinbach am Wald

2006	Datum	Name	Maßstab
gezeichnet	06.02.06	H.Re.	1:1
geprüft	27.02.06	F.H.	

nach Zeichnung:	2026W1N / 27.11.15 / C.Bö.
DIN 6129	Freimaß Toleranz

Inhalt RV.: ca. 768 ml MW +/- ml EW +/- ml

Gewicht ca.: 530 g

Maßbehältnis nach FertigPackV: JA

Benennung :

0,75 l. Bordeaux Silhouette

Artikelzeichnung

Mündung:
Band N 29,5-16,0-27,5
Halsdurchgang: Ø 17,5 min.

Projekt Nr.:	Zeichnungs-Nr.:
-	790-77-AZ-C
Artikel Nr.: 790	Mü-Nr.: 77