Wiegand-Glas

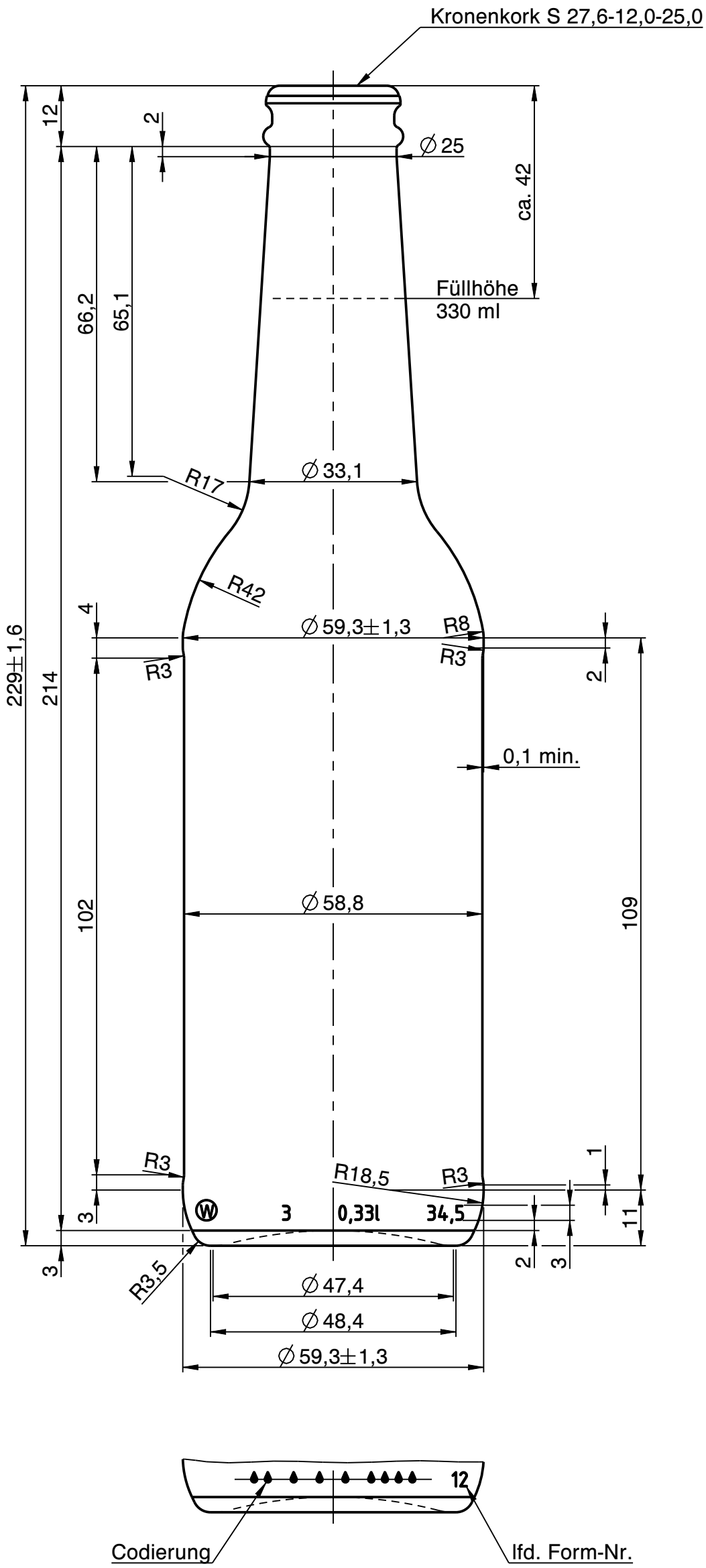

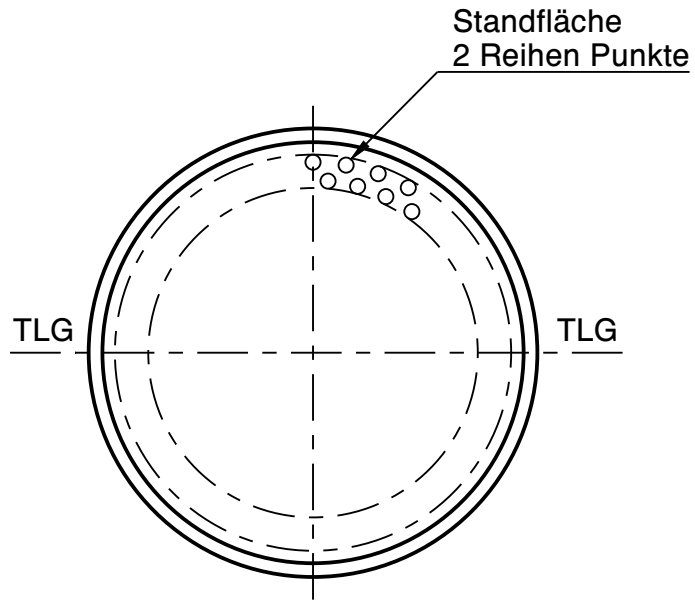

Rev.	Änderung	Datum	Name
a	Zeichnungs- und Mündungssyntax geändert; Schriftkopf aktualisiert; Zeichnungshistorie siehe 2742 W1B (Rev. 3)	08.06.23	C.Bö.

Eigentum der Wiegand-Glashüttenwerke GmbH
Für diese Zeichnung behalten wir uns alle Rechte vor. Ohne unsere Genehmigung darf diese weder vervielfältigt, noch Dritten zugänglich gemacht werden. Auf § 2 Ziffer 7 Urheberrechtsgesetz und § 18 UWG wird hingewiesen.

Die Wiegand-Glashüttenwerke GmbH übernimmt keine Gewähr dafür, dass die Herstellung und Benutzung dieses Produkts nicht in Schutzrechte wie Marken-, Gebrauchsmusterrechte oder Ähnliches oder Urheberechte Dritter eingreift und/oder keine Schäden bei Dritten hervorruft.

Wiegand-Glashüttenwerke GmbH
Otto-Wiegand-Straße 9
D-96361 Steinbach am Wald

2008	Datum	Name	Maßstab
gezeichnet	02.09.08	C.Bee.	1:1
geprüft	02.09.08	H.Re.	

nach Zeichnung:	2742W1B / 08.11.18 / S.Ka.
DIN 6129	Freimaß Toleranz

Inhalt RV.: 345 ml — MW +/- 2,2 ml — EW +/- 7 ml

Gewicht ca.: 200 g

Maßbehältnis nach FertigPackV: JA

Benennung :

0,33 l. Longneck

Artikelzeichnung

Mündung:
Kronenkork S 27,6-12,0-25,0
Halsdurchgang: ∅ 16,0 min.

Projekt Nr.:	Zeichnungs-Nr.:
-	808-66-AZ-A

Artikel Nr.:	Mü-Nr.:
808	66