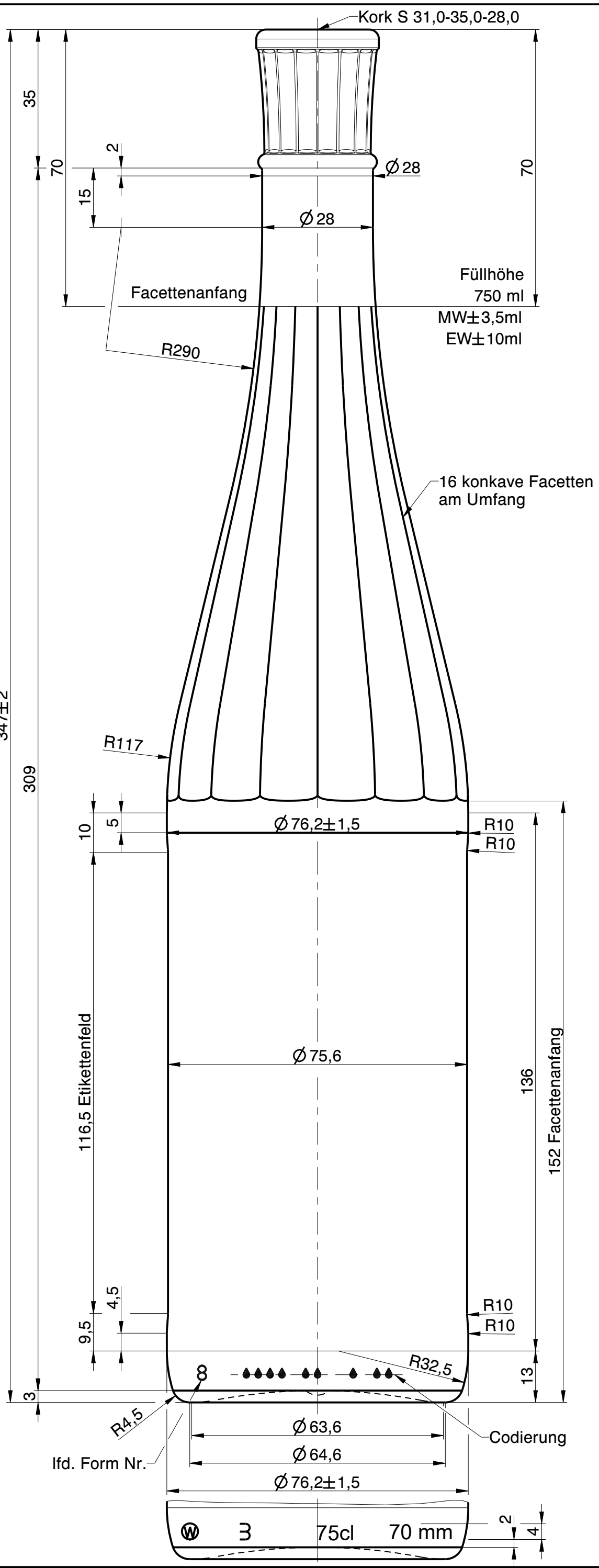

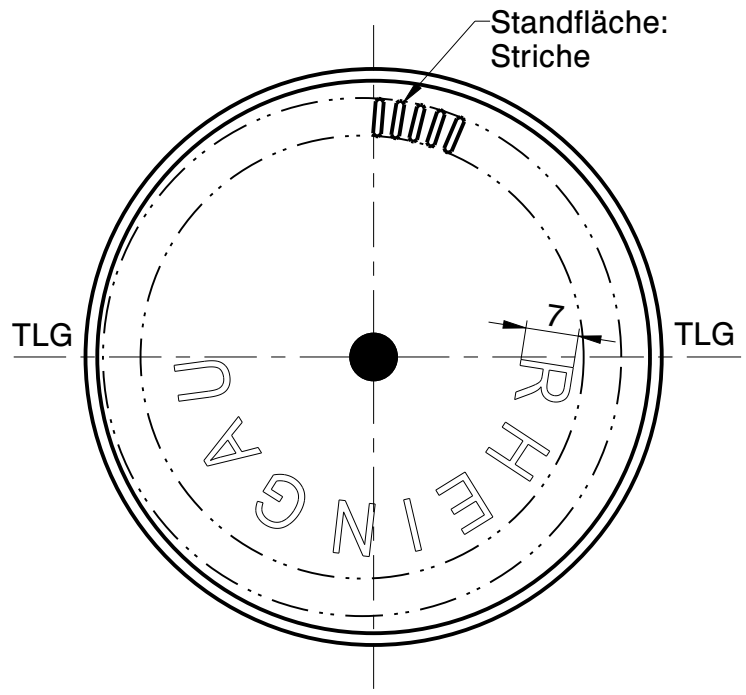

Rev.	Änderung	Datum	Name
a	Zeichnungs- und Mündungssyntax geändert; Schriftkopf aktualisiert; Zeichnungshistorie siehe 2673 W1B (Rev. 1)	05.07.23	C.Li.

Eigentum der Wiegand-Glashüttenwerke GmbH
Für diese Zeichnung behalten wir uns alle Rechte vor. Ohne unsere Genehmigung darf diese weder vervielfältigt, noch Dritten zugänglich gemacht werden. Auf § 2 Ziffer 7 Urheberrechtsgesetz und § 18 UWG wird hingewiesen.

Die Wiegand-Glashüttenwerke GmbH übernimmt keine Gewähr dafür, dass die Herstellung und Benutzung dieses Produkts nicht in Schutzrechte wie Marken-, Gebrauchsmusterrechte oder Ähnliches oder Urheberechte Dritter eingreift und/oder keine Schäden bei Dritten hervorruft.

Wiegand-Glashüttenwerke GmbH
Otto-Wiegand-Straße 9
D-96361 Steinbach am Wald

2007	Datum	Name	Maßstab
gezeichnet	27.07.07	H.Re.	1:1
geprüft	27.07.07	K.Ne.	

nach Zeichnung:	2673 W1B / 27.01.16 / S.Ka.
DIN 6129	Freimaß Toleranz

Inhalt RV.: ca. 772 ml — MW +/- ml — EW +/- ml

Gewicht ca.: 540 g

Maßbehältnis nach FertigPackV: JA

Benennung :

0,75 l. Rheingauflöte

Artikelzeichnung

Mündung:
Kork S 31,0-35,0-28,0
Halsdurchgang: Ø 17,9 min.

Projekt Nr.:	Zeichnungs-Nr.:
-	844-1T-AZ-A
Artikel Nr.: 844	Mü-Nr.: 1T