Wiegand-Glas

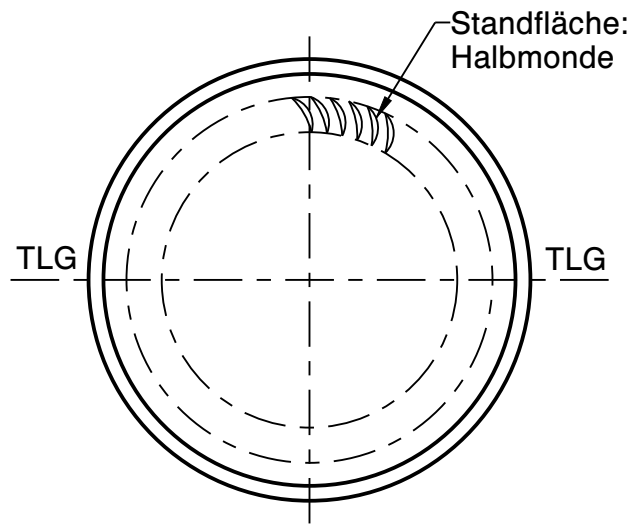

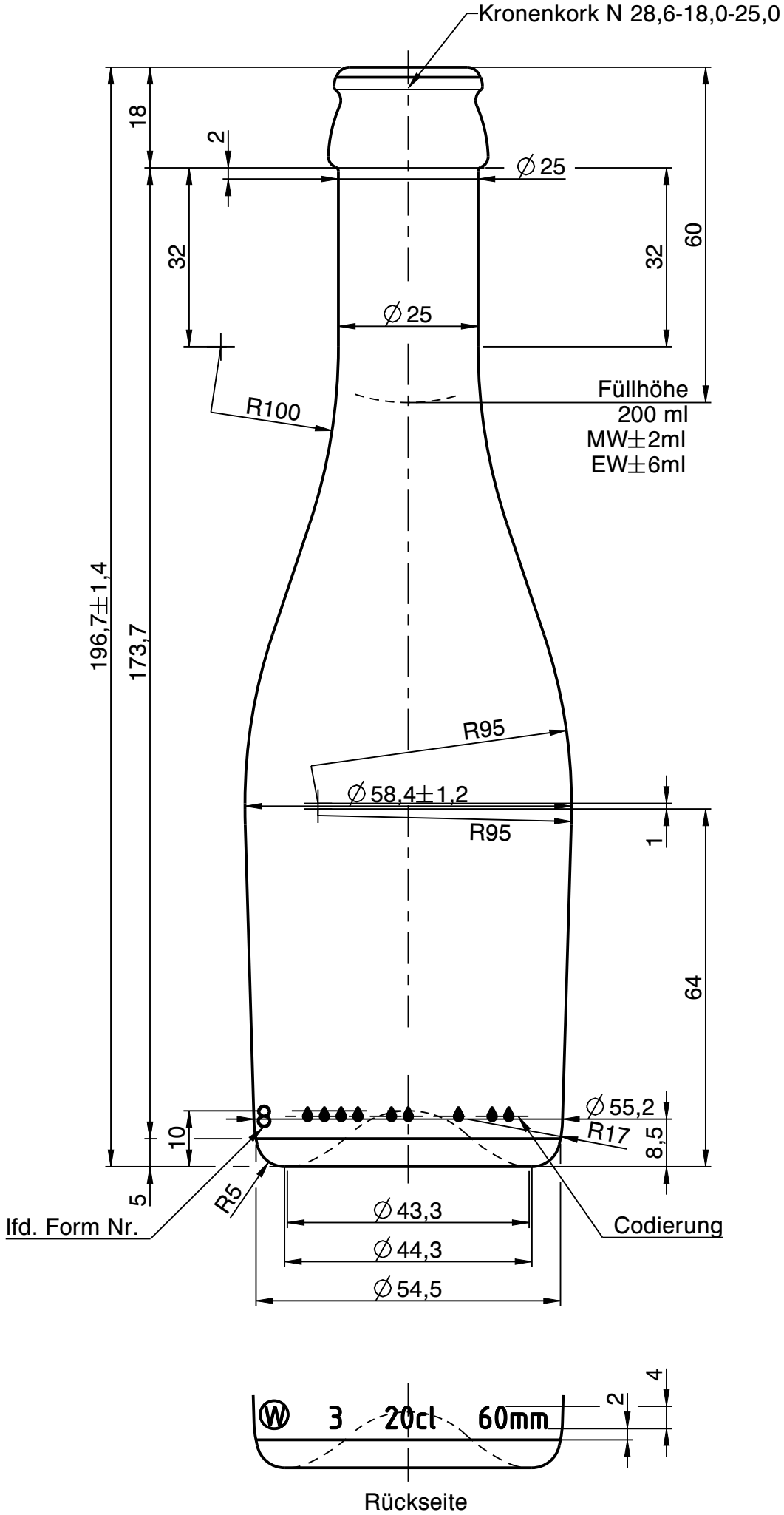

Rev.	Änderung	Datum	Name
a	Zeichnungs- und Mündungssyntax geändert; Schriftkopf aktualisiert; MDG Norm aktualisiert; Zeichnungshistorie siehe 3143W1D (Rev. 2)	11.11.22	C.Li.

Eigentum der Wiegand-Glashüttenwerke GmbH
Für diese Zeichnung behalten wir uns alle Rechte vor. Ohne unsere Genehmigung darf diese weder vervielfältigt, noch Dritten zugänglich gemacht werden. Auf § 2 Ziffer 7 Urheberrechtsgesetz und § 18 UWG wird hingewiesen.

Die Wiegand-Glashüttenwerke GmbH übernimmt keine Gewähr dafür, dass die Herstellung und Benutzung dieses Produkts nicht in Schutzrechte wie Marken-, Gebrauchsmusterrechte oder Ähnliches oder Urheberechte Dritter eingreift und/oder keine Schäden bei Dritten hervorruft.

Wiegand-Glashüttenwerke GmbH
Otto-Wiegand-Straße 9
D-96361 Steinbach am Wald

2013	Datum	Name	Maßstab
gezeichnet	20.08.13	S.Ka.	1:1
geprüft	20.08.13	C.Bö.	

nach Zeichnung:	3143W1D / 16.09.19 / S.Ka.
DIN 6129	Freimaß Toleranz

Inhalt RV.: ca. 215 ml MW +/- ml EW +/- ml

Gewicht ca.: 210 g

Maßbehältnis nach FertigPackV: JA

Benennung :

0,20 l. Sekt

Artikelzeichnung

Mündung:
Kronenkork N 28,6-18,0-25,0
Halsdurchgang: ∅ 15,5 min.

Projekt Nr.:	Zeichnungs-Nr.:
-	856-03-AZ-A

Artikel Nr.:	Mü-Nr.:
856	03