Wiegand-Glas

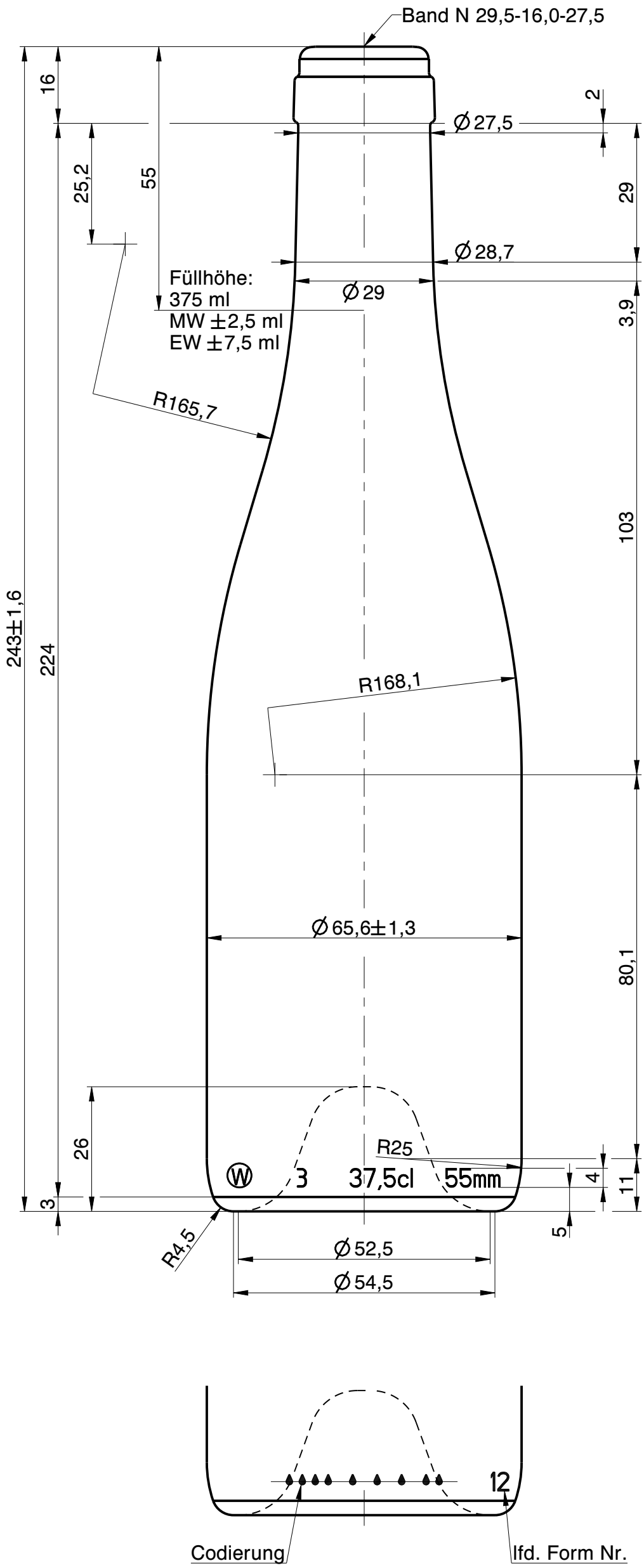

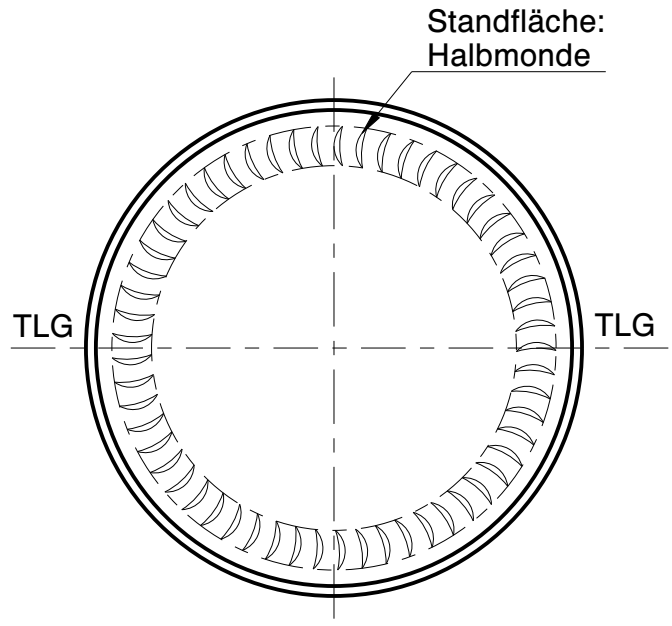

Rev.	Änderung	Datum	Name
a	Zeichnungs- und Mündungssyntax geändert; MDG Norm aktualisiert; Zeichnungshistorie siehe 866-AZ-A	08.11.22	C.Li.

Eigentum der Wiegand-Glashüttenwerke GmbH
Für diese Zeichnung behalten wir uns alle Rechte vor. Ohne unsere Genehmigung darf diese weder vervielfältigt, noch Dritten zugänglich gemacht werden. Auf § 2 Ziffer 7 Urheberrechtsgesetz und § 18 UWG wird hingewiesen.

Die Wiegand-Glashüttenwerke GmbH übernimmt keine Gewähr dafür, dass die Herstellung und Benutzung dieses Produkts nicht in Schutzrechte wie Marken-, Gebrauchs-musterrechte oder Ähnliches oder Urheberechte Dritter eingreift und/oder keine Schäden bei Dritten hervorruft.

Wiegand-Glashüttenwerke GmbH
Otto-Wiegand-Straße 9
D-96361 Steinbach am Wald

2021	Datum	Name	Maßstab
gezeichnet	20.12.21	M.Fr.	1:1

nach Zeichnung:	866-AZ-A / 20.12.21 / M.Fr.
DIN 6129	Freimaß Toleranz

Inhalt RV.: ca. 394 ml — MW +/- ml — EW +/- ml

Gewicht ca.: 310 g

Maßbehältnis nach FertigPackV: JA

Benennung :

0,375 l. Bourgogne

Artikelzeichnung

Mündung:
Band N 29,5-16,0-27,5
Halsdurchgang: Ø 17,5 min.

Projekt Nr.:	Zeichnungs-Nr.:
-	866-77-AZ-A

Artikel Nr.:	Mü-Nr.:
866	77