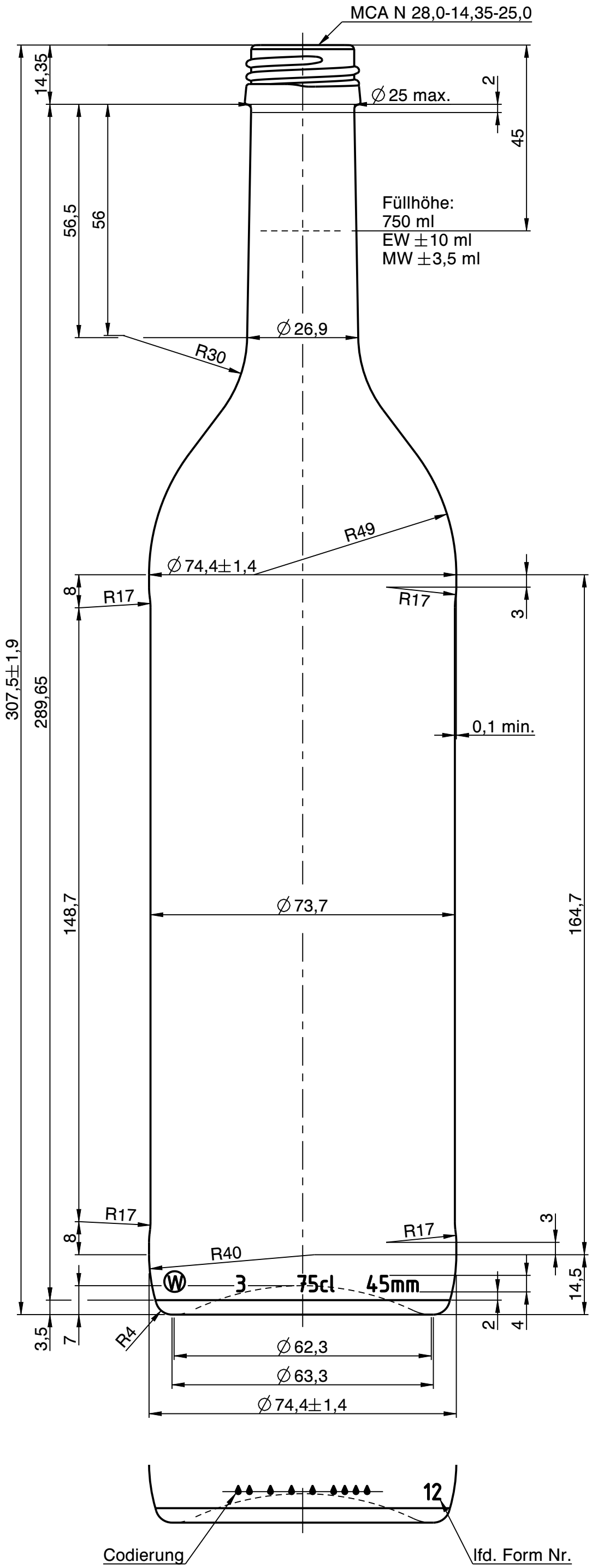

Wiegand-Glas

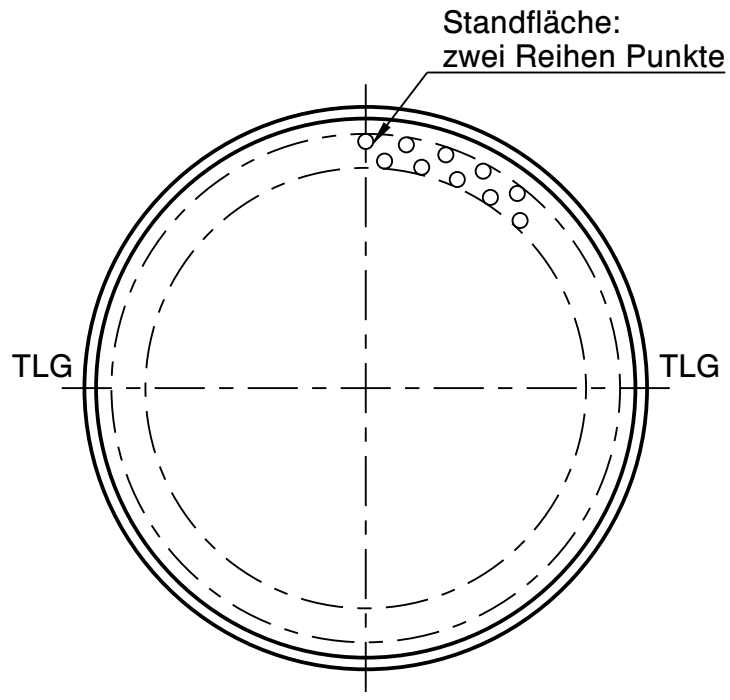

Rev.	Änderung	Datum	Name
a	Zeichnungs- und Mündungssyntax geändert; Schriftkopf aktualisiert; MDG Norm aktualisiert; Zeichnungshistorie siehe 3022W1 (Rev. 1)	17.03.22	M.Fr.

Eigentum der Wiegand-Glashüttenwerke GmbH
Für diese Zeichnung behalten wir uns alle Rechte vor. Ohne unsere Genehmigung darf diese weder vervielfältigt, noch Dritten zugänglich gemacht werden. Auf § 2 Ziffer 7 Urheberrechtsgesetz und § 18 UWG wird hingewiesen.

Die Wiegand-Glashüttenwerke GmbH übernimmt keine Gewähr dafür, dass die Herstellung und Benutzung dieses Produkts nicht in Schutzrechte wie Marken-, Gebrauchsmusterrechte oder Ähnliches oder Urheberechte Dritter eingreift und/oder keine Schäden bei Dritten hervorruft.

Wiegand-Glashüttenwerke GmbH
Otto-Wiegand-Straße 9
D-96361 Steinbach am Wald

2011	Datum	Name	Maßstab
gezeichnet	25.02.11	C.Bö.	1:1
geprüft	17.03.11	F.Hi.	
Freigabe			

nach Zeichnung:	3022W1/18.08.15/S.Ka.
DIN 6129	Freimaß Toleranz

Inhalt RV.: ca. 763 ml — MW +/- - ml; EW +/- - ml

Gewicht ca.: 400 g

Maßbehältnis nach FertigPackV: JA

Benennung :

0,75 l. Bordeaux 308L

Artikelzeichnung

Mündung:
MCA N 28,0-14,35-25,0
Halsdurchgang: ∅ 16 min.

Projekt Nr.:	Zeichnungs-Nr.:
-	876-99-AZ -A

Artikel Nr.:	Mü-Nr.:
876	99