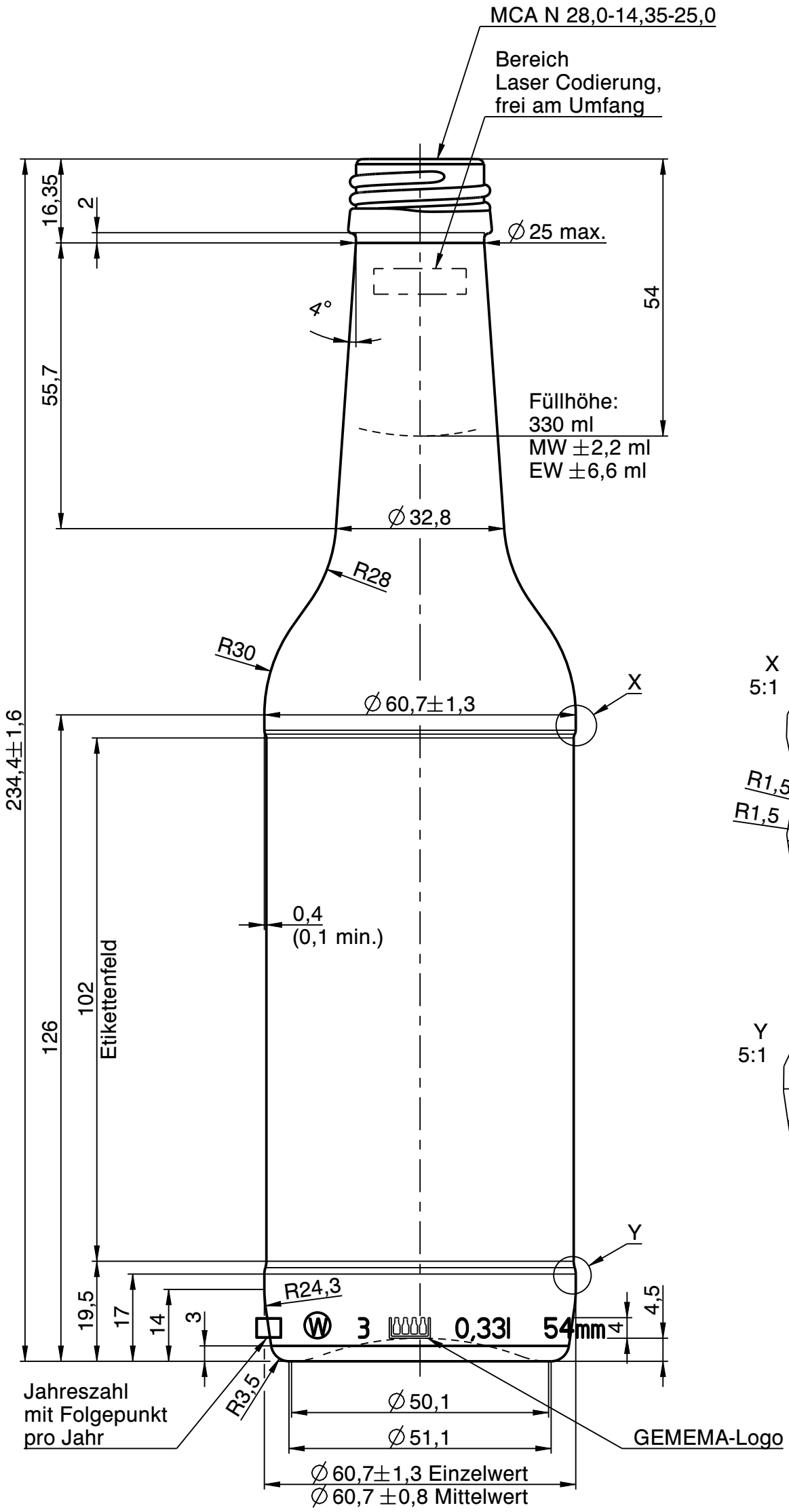

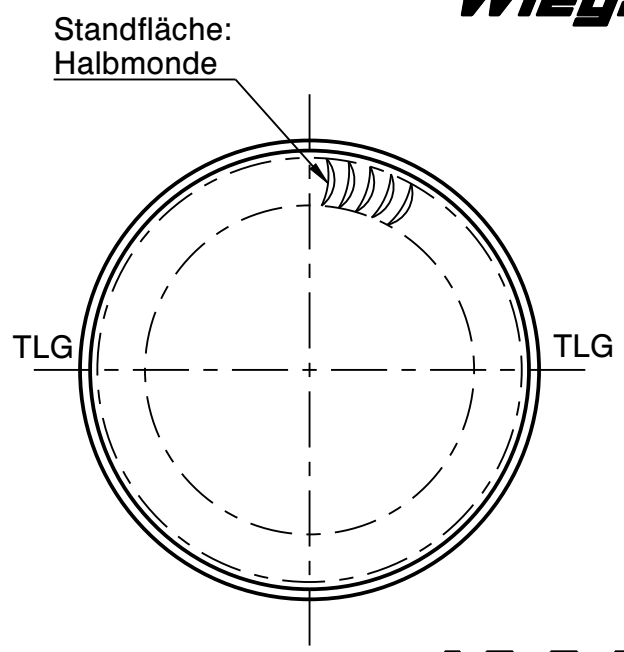

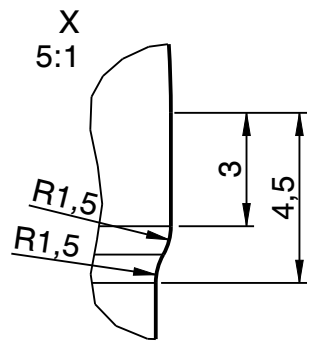

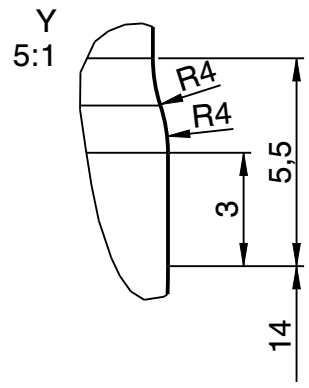

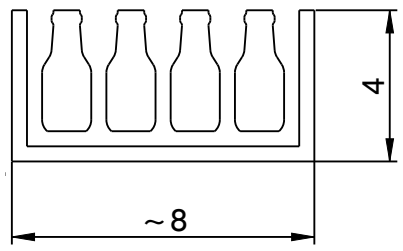

GEMEMA-Logo 5:1
Gravur darf nicht über
den größten Durchmesser
hinausragen

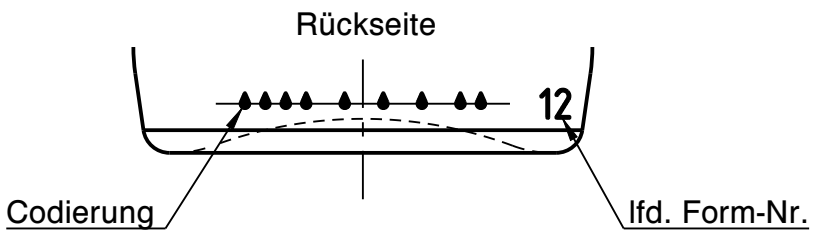

Flaschenkontur nach Standardblatt A 200

Rev.	Änderung	Datum	Name
b	Bereich Lasercodierung und Verweis Jahreszahl mit Folgepunkt ergänzt	19.01.23	M.Fr.
a	Zeichnungs- und Mündungssyntax geändert; Zeichnungs-historie siehe 877-AZ-E; Zeichnung mit MDG 09 siehe 877-AZ-E	10.11.22	M.Fr.

Eigentum der Wiegand-Glashüttenwerke GmbH
Für diese Zeichnung behalten wir uns alle Rechte vor. Ohne unsere Genehmigung darf diese weder vervielfältigt, noch Dritten zugänglich gemacht werden. Auf § 2 Ziffer 7 Urheberrechtsgesetz und § 18 UWG wird hingewiesen.

Die Wiegand-Glashüttenwerke GmbH übernimmt keine Gewähr dafür, dass die Herstellung und Benutzung dieses Produkts nicht in Schutzrechte wie Marken-, Gebrauchs-musterrechte oder Ähnliches oder Urheberechte Dritter eingreift und/oder keine Schäden bei Dritten hervorruft.

Wiegand-Glashüttenwerke GmbH
Otto-Wiegand-Straße 9
D-96361 Steinbach am Wald

2021	Datum	Name	Maßstab
gezeichnet	10.08.21	M.Si.	1:1

nach Zeichnung:	877-AZ-E / 11.05.22 / L.Kn.
DIN 6129	Freimaß Toleranz

Inhalt RV.: ca. 346 ml — MW +/- - ml; EW +/- - ml

Gewicht : 285 g +20 g -10 g

Maßbehältnis nach FertigPackV: JA

Benennung :

0,33 l. Longneck

Artikelzeichnung

Mündung:
MCA N 28,0-14,35-25,0
Halsdurchgang: ∅ 16,0 min.

Projekt Nr.:	Zeichnungs-Nr.:
085/21	877-09-AZ-B

Artikel Nr.:	Mü-Nr.:
877	09