Wiegand-Glas

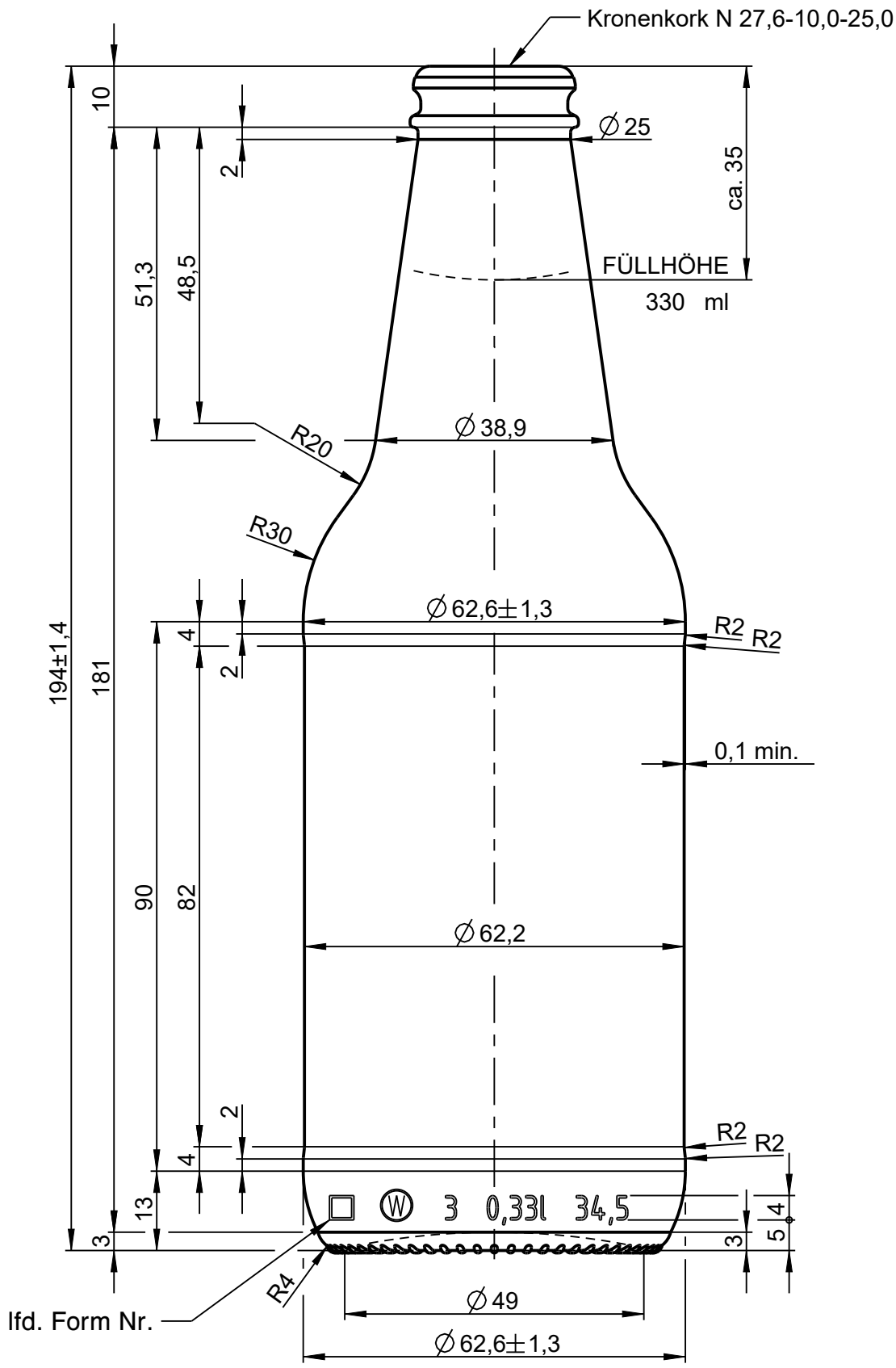

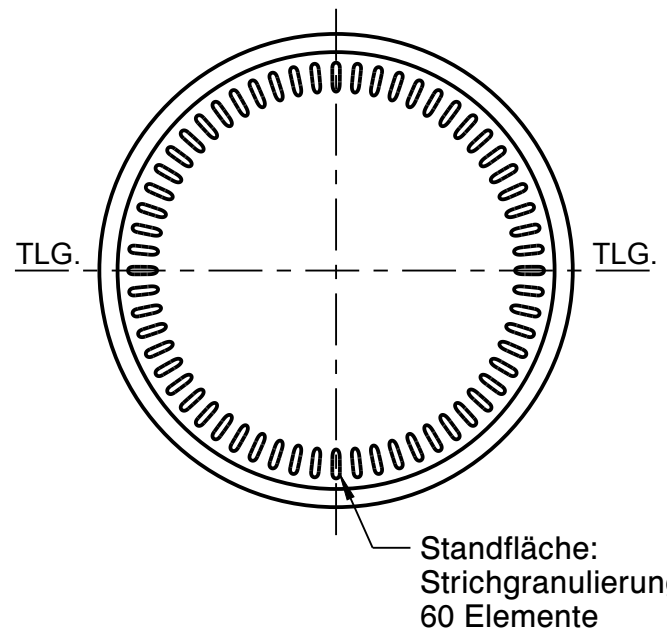

Rückseite

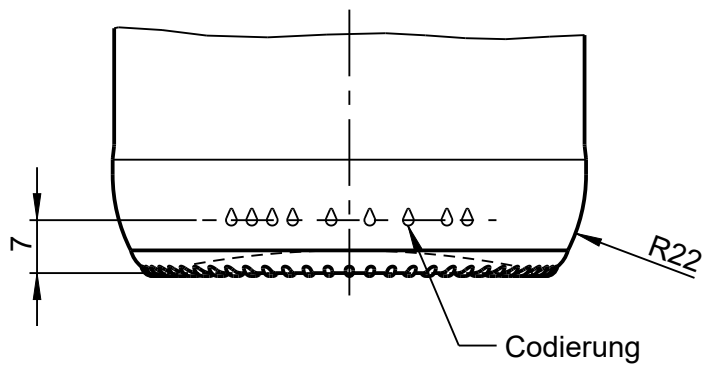

Rev.	Änderung	Datum	Name
a	Zeichnungs- und Mündungssyntax geändert; Zeichnungshistorie siehe 913-AZ-F	27.03.23	C.Ki.

Eigentum der Wiegand-Glashüttenwerke GmbH
Für diese Zeichnung behalten wir uns alle Rechte vor. Ohne unsere Genehmigung darf diese weder vervielfältigt, noch Dritten zugänglich gemacht werden. Auf § 2 Ziffer 7 Urheberrechtsgesetz und § 18 UWG wird hingewiesen.

Die Wiegand-Glashüttenwerke GmbH übernimmt keine Gewähr dafür, dass die Herstellung und Benutzung dieses Produkts nicht in Schutzrechte wie Marken-, Gebrauchs-musterrechte oder Ähnliches oder Urheberechte Dritter eingreift und/oder keine Schäden bei Dritten hervorruft.

Wiegand-Glashüttenwerke GmbH
Otto-Wiegand-Straße 9
D-96361 Steinbach am Wald

2012	Datum	Name	Maßstab
gezeichnet	05.01.12	D.Ab.	1:1

nach Zeichnung:	913-AZ-F / 10.12.19 / D.Ar.
DIN 6129	Freimaß Toleranz

Inhalt RV.: 345 ml — MW +/- 2,5 ml; EW +/- 7 ml

Gewicht ca.: 165 g

Maßbehältnis nach FertigPackV: JA

Benennung :

0,33 l. Bier

Artikelzeichnung

Mündung:
Kronenkork N 27,6-10,0-25,0
Halsdurchgang: ∅ 16,0 min.

Projekt Nr.:	Zeichnungs-Nr.:
-	913-06-AZ-A

Artikel Nr.:	Mü-Nr.:
913	06