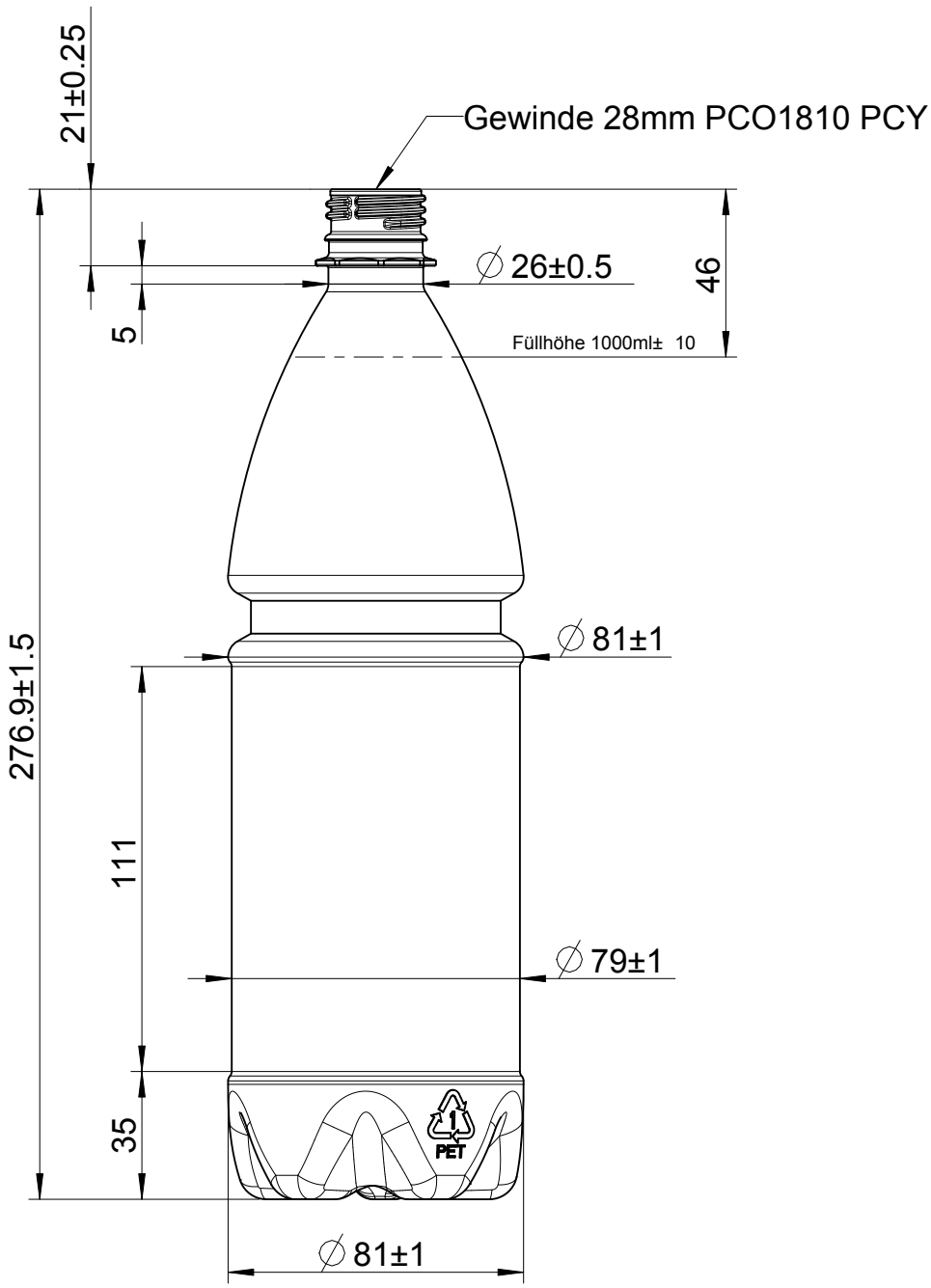

Inhalt randvoll = 1032 ml±15			
Füllhöhe bei 1000.00 ml ± 10.0 = 46.00 mm			
Material: PET			
Gewicht: 31g±0.5			
Gewinde: 28 mm PCO1810 PETCYCLE			
	Datum	Name	Maßstab
gez.	26.09.11	IG	1:2
gepr.	26.09.11	MR	

Für diese Zeichnung behalten wir uns alle Rechte vor. Ohne unsere vorherige ausdrückliche Genehmigung darf sie weder vervielfältigt noch Dritten zugänglich gemacht werden, sie darf auch durch den Empfänger oder Dritte nicht in anderer Weise mißbräuchlich verwendet werden.

PET-Verpackungen GmbH
Deutschland
Gewerbegebiet 4
D-98701 Großbreitenbach

Benennung:

1000ml PET Flasche Petcycle

Zeichn. Nr.:

PET11_055_00

Formen Nr.:

PEVEDE F2-02