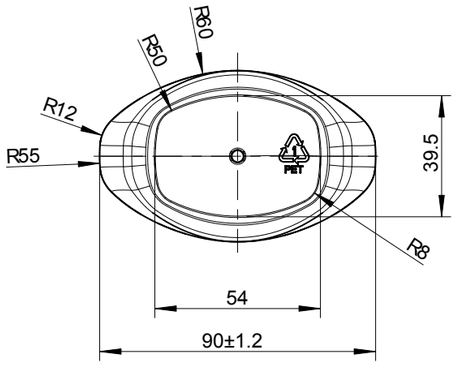

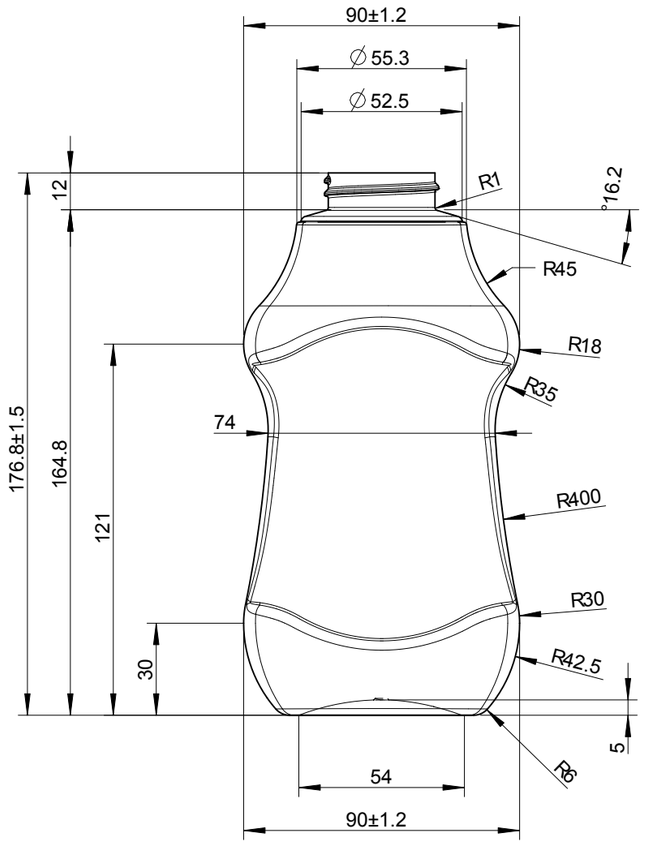

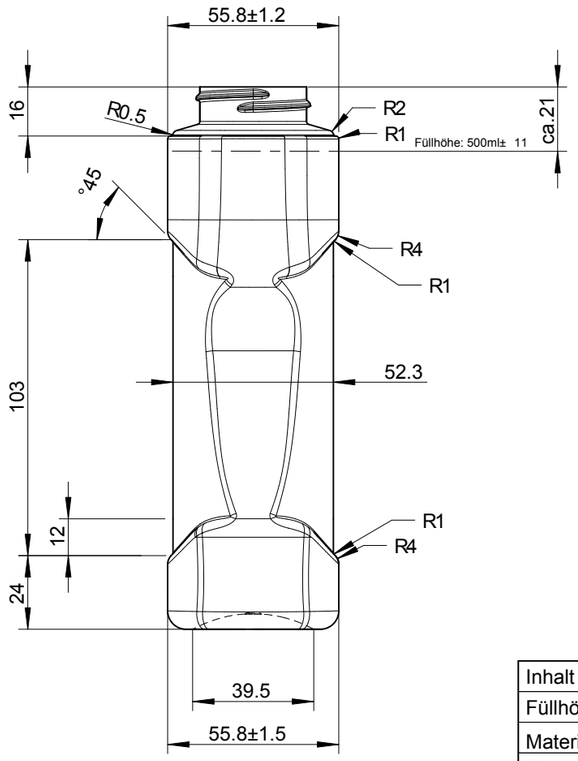

Inhalt randvoll =526 ml±11			
Füllhöhe bei 500.00 ml ± 11.0			
Material: PET			
Gewicht: 36g±1			
Gewinde: M38SP400			
	Datum	Name	Maßstab
gez.	04.01.12	IG	1:2
gepr.	17.01.12	MR	

Für diese Zeichnung behalten wir uns alle Rechte vor. Ohne unsere vorherige ausdrückliche Genehmigung darf sie weder vervielfältigt noch Dritten zugänglich gemacht werden, sie darf auch durch den Empfänger oder Dritte nicht in anderer Weise mißbräuchlich verwendet werden.

PET-Verpackungen GmbH
Deutschland
Gewerbegebiet 4
D-98701 Großbreitenbach

Benennung:
500ml Ketchupflasche

Zeichn. Nr.:
PET11_077_00

Formen Nr.:
PEVEDE F1-03